208391
MS-O4
MS - Module d’extension

- 4 entrées pour le verrouillage du démarrage/redémarrage et pour la surveillance externe des appareils (EDM)
- 4 paires OSSD
- 4 sorties de signal numériques programmables
- Connexion au MS-1 Maître via bus MS-SC propriétaire
- Connecteur MS-SC inclus

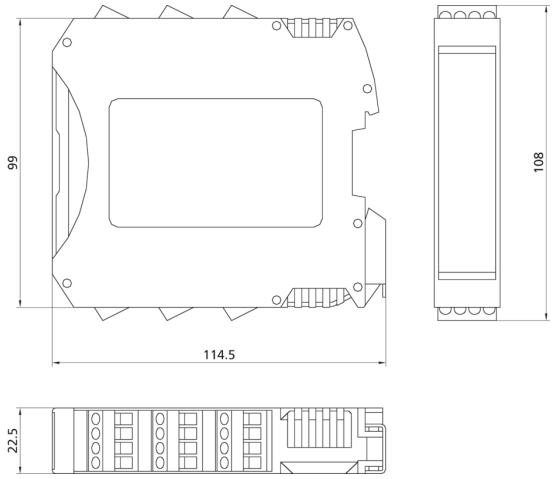

Fonction

Caractéristiques techniques (typ)	+20°C, 24 V DC
Tension de service	19,2 … 28,8 V DC
Fixation	Sur rail conformément à la norme EN 50022-35
Dimensions du boîtier	99 x 22,5 x 114,5 mm
Matériau du boîtier	Plastique (PA)
Matériau	Métal (Cran de sécurité)
Valeurs caractéristiques	SIL 3 (IEC 61508), SILCL 3 (IEC 62061), PL e - Kat. 4 (EN ISO 13849-1)
Principe de fonctionnement	Sortie module d’extension
Démarrage / Redémarrage	4 entrées (EDM)
Contenu de la livraison	Fiche d’installation en plusieurs langues, MS - Connecteur MS-SC
Sortie de sécurité	pnp (4 paires OSSD), 400 mA / 24 V DC
Sorties de signal	pnp (4x), 100 mA / 24 V DC, Programmable
Communication	Bus grande vitesse 5 canaux 5.0
Affichage	LED (Statut entrée/sortie et diagnostic des pannes)
Température ambiante de fonctionnement	-10 … +55 °C
Indice de protection	IP 20 (Boîtier) / IP 2X (Bornier)
Raccordement	Borniers amovibles, Contacts filetés

Plus d’informations/d’accessoires	https://www.di-soric.com/208391