208373
MS-1
MS - Module Maître

- Module Maître programmable, peut commander tous les autres modules d'extension
- Peut aussi être utilisé comme appareil seul
- Fichier LOG interne contenant les 5 dernières modifications de configuration
- Emplacement pour carte mémoire MS-M de configuration optionnelle
- Bus MS-SC arrière pour la connexion de modules d'extension supplémentaires
- Interface USB pour connexion PC pour la configuration via MS Safety Designer
- CD-ROM avec logiciel Safety Designer inclus

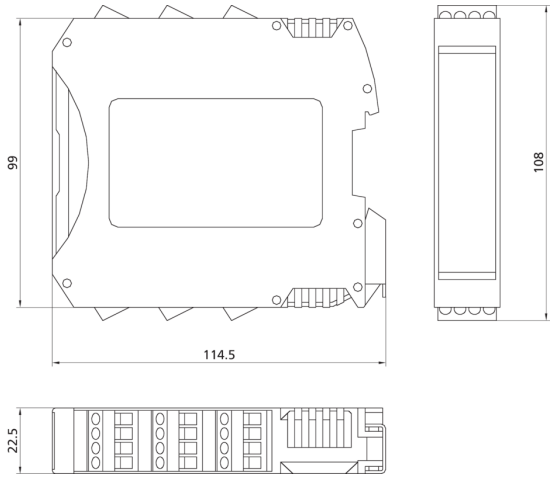

Fonction

Caractéristiques techniques (typ)	+20°C, 24 V DC
Tension de service	19,2 … 28,8 V DC
Fixation	Sur rail conformément à la norme EN 50022-35
Dimensions du boîtier	99 x 22,5 x 114,5 mm
Matériau du boîtier	Plastique (PA)
Matériau	Métal (Cran de sécurité)
Valeurs caractéristiques	SIL 3 (IEC 61508), SILCL 3 (IEC 62061), PL e - Kat. 4 (EN ISO 13849-1)
Principe de fonctionnement	Module Maître MS-1
Particularités	Emplacement pour carte mémoire MS-M
Démarrage / Redémarrage	2 entrées (EDM)
Contenu de la livraison	CD-ROM avec manuel utilisateur en plusieurs langues, Logiciel de configuration MS Safety Designer, Fiche d'installation en plusieurs langues
Entrées de sécurité	8
Sortie de sécurité	pnp (2 paires OSSD), 400 mA / 24 V DC
Sorties de test	4
Interface	USB
Sorties de signal	pnp (2x), 100 mA / 24 V DC, Programmable
Communication	Bus grande vitesse 5 canaux 5.0
Affichage	LED (Statut entrée/sortie et diagnostic des pannes)
Température ambiante de fonctionnement	-10 … +55 °C
Indice de protection	IP 20 (Boîtier) / IP 2X (Bornier)
Raccordement	Borniers amovibles, Contacts filetés

Plus d'informations/d'accessoires	**https://www.di-soric.com/208373**