208220
BE-A300-F5-K
Barre d'éclairage

- Facteur élevé de surintensité
- Mode impulsionnel pour « figer » les images lors des tâches d'inspection d'objets en mouvement très rapide avec une intensité lumineuse extrêmement élevée
- Thermo-gestion intelligente pour une longue durée de vie
- Champ lumineux homogène
- Indice de protection élevé
- Boîtier métallique robuste
- Possibilités de montage universelles
- Vitre de protection anti-rayures
- Traverses et focales disponibles en option

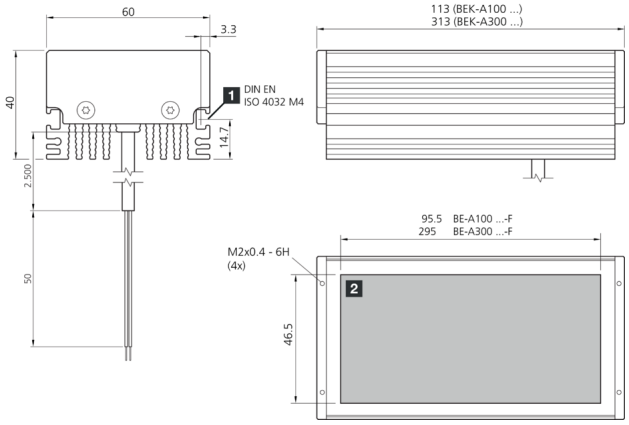

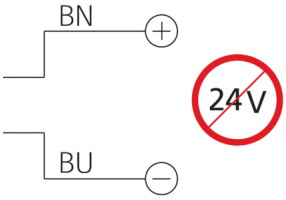

Betrieb ausschließlich mit Flash-Controller an einem *Supply Class 2* - Netzteil!

Use only with flash equipment driven by a power supply *Class 2*!

A utiliser exclusivement avec un contrôleur d'impulsion connecté a une alimentation *Class 2*!

1) Rainure de fixation pour écrou
2) Surface d'éclairage

Fonction

Caractéristiques techniques (typ)	+20°C
Puissance absorbée (en impulsion/max.)	750 W
Facteur d'alimentation (en impulsion/max.)	12
Alimentation (en impulsion/max.)	24000 mA
Tension de service	Pas de tension constante !
Surface d'éclairage	295 x 46 mm
Matériau du boîtier	Aluminium (Noir, Anodisé)
Matériau	■ PUR (Câble) ■ PMMA, revêtement résistant aux rayures (Optique de protection)
Poids	1100 g
Groupe de risque (DIN EN 62471)	Groupe de risque 2
Conception	Barre d'éclairage
Source de lumière	LED
Couleur	Blanc
Longueur d'onde	6000 K
Angle d'émission FWHM	30°

208220
BE-A300-F5-K
Barre d’éclairage

Caractéristiques techniques (typ)	+20°C
Intensité lumineuse	■ 195 kLx (100,0 mm / 100 %) ■ 465 kLx (100,0 mm / 400 %) ■ 820 kLx (100,0 mm / 800 %) ■ 122 kLx (200,0 mm / 100 %) ■ 284 kLx (200,0 mm / 400 %) ■ 495 kLx (200,0 mm / 800 %) ■ 46,0 kLx (500,0 mm / 100 %) ■ 117 kLx (500,0 mm / 400 %) ■ 188 kLx (500,0 mm / 800 %) ■ 15,5 kLx (1000,0 mm / 100 %) ■ 37,0 kLx (1000,0 mm / 400 %) ■ 63,0 kLx (1000,0 mm / 800 %)
Contrôle	À impulsion lumineuse par contrôleur
Résistance aux chocs et aux vibrations	30 g, 11 ms / 10 … 55 Hz, 1,0 mm
Température ambiante de fonctionnement	0 … +40 °C
Indice de protection	IP 67
Raccordement	Câble, 2,5 m (Extrémité libre, Utilisation uniquement avec un contrôleur d’impulsion lumineuse !)

Plus d’informations/d’accessoires	https://www.di-soric.com/208220