# 208182
# BEK-A300-G5T-K-BS
# Barre d'éclairage

- Intensité lumineuse extrêmement élevée grâce aux LED haute puissance ultra-modernes
- Contrôle de la puissance intégrée à haute efficacité
- Contrôle intelligent de la température avec extinction automatique
- Champ lumineux homogène à l'aide d'optiques à LED spéciales
- Indice de protection élevé
- Entrées séparées pour signal et polarité de déclenchement
- Boîtier métallique robuste
- Possibilités de montage universelles
- Vitre de protection anti-rayures
- Traverses et focales disponibles en option

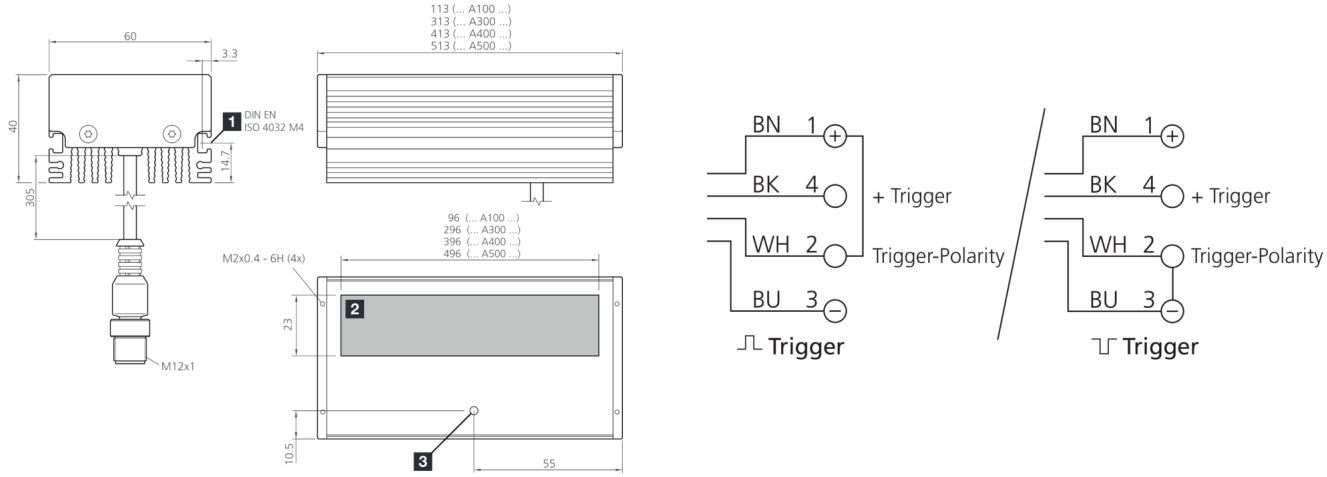


1) Rainure de fixation pour écrou
2) Surface d'éclairage
3) LED FONCTIONNEMENT

BK: noir BN: marron BU: bleu WH: blanc

**Fonction**

| Caractéristiques techniques (typ) | +20°C, 24 V DC |
|---|---|
| Tension de service | 18 … 30 V DC (Supply Class 2) |
| Consommation de courant | 1300 mA (24 V DC) |
| Puissance | 30,5 W (24 V DC) |
| Protection contre les inversions de polarité | Oui |
| Surface d'éclairage | 296 x 23 mm |
| Dimensions du boîtier | 40 x 60 x 313 mm |
| Matériau du boîtier | Aluminium (Noir, Anodisé) |
| Matériau | PMMA, revêtement résistant aux rayures (Vitre de protection) |
| Poids | 1050 g |
| Classe de protection | III, utilisation en très basse tension de sécurité |
| Groupe de risque (DIN EN 62471) | Groupe de risque 1 |
| Conception | Barre d'éclairage |
| Entrée de déclenchement niveau haut | 3,3 … 30,0 V |
| Entrée de déclenchement niveau bas | < 2,8 V |
| Source de lumière | LED |
| Couleur | Blanc |
| Longueur d'onde | 6000 K |
| Angle d'émission FWHM | 30° |

# 208182
# BEK-A300-G5T-K-BS
# Barre d’éclairage

| Caractéristiques techniques (typ) | +20°C, 24 V DC |
|---|---|
| Intensité lumineuse | ■ 134 kLx (100,0 mm)<br>■ 73,0 kLx (200,0 mm)<br>■ 27,0 kLx (500,0 mm) |
| Contrôle | Contrôle de la puissance intégrée |
| Affichage | LED Vert - Voyant de fonctionnement |
| Résistance aux chocs et aux vibrations | 30 g, 11 ms / 10 … 55 Hz, 1,0 mm |
| Température ambiante de fonctionnement | 0 … +40 °C |
| Indice de protection | IP 67 |
| Raccordement | Pigtail, 0,3 m, M12, 4 pôles |
| Câble de raccordement | VK … |

| Plus d’informations/d’accessoires | https://www.di-soric.com/208182 |
|---|---|