208133
LHTTI 51 M 200 FG3-B4
Détecteurs laser à réflexion directe avec suppression d'arrière-plan

- Réajustement automatique de la puissance d'émission
- Laser à lumière rouge, avec petit spot
- Fonction d'apprentissage
- Fonction d'apprentissage à distance avec fonction de verrouillage des touches
- Suppression d'arrière-plan électronique
- LED très lumineuse
- Fonction Light-on/Dark-on

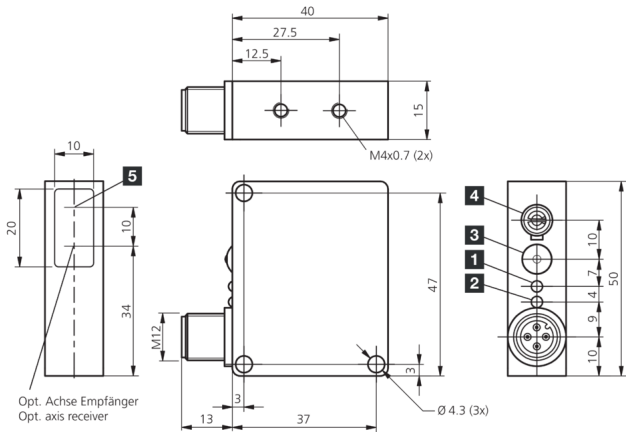

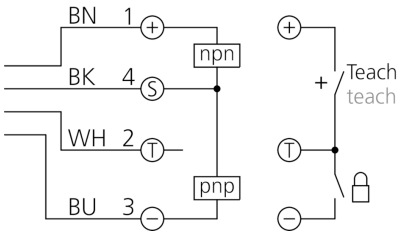

1) LED STATUT
2) LED SORTIE
3) Touche APPRENTISSAGE
4) NO/NC
5) Axe optique (È)

BK: noir BN: marron BU: bleu WH: blanc

Fonction

Caractéristiques techniques (typ)	+20°C, 24 V DC
Tension de service	10 … 35 V DC
Courant de marche à vide (max.)	25 mA (24 V DC)
Protection diélectrique	500 V
Dimensions du boîtier	50 x 40 x 15 mm
Longueur du boîtier	40 mm
hauteur du boîtier	50 mm
Largeur du boîtier	15 mm
Matériau du boîtier	Zinc moulé sous pression (Noir, Peint)
Matériau	PMMA (Fenêtre)
Classe de protection	III, utilisation en très basse tension de sécurité
Principe de fonctionnement	Détecteurs à réflexion directe avec suppression d'arrière-plan
Évaluation	Numérique
Conception	Parallélépipède
Sortie de commutation	Push-pull, 200 mA, NO/NC, Commutable
Chute de tension (max.)	2 V
Source de lumière	Laser
Classe de laser	1 (IEC 60825-1)
Couleur	Rouge
Longueur d'onde	650 nm
Modulation	Modulée

208133
LHTTI 51 M 200 FG3-B4
Détecteurs laser à réflexion directe avec suppression d’arrière-plan

Caractéristiques techniques (typ)	+20°C, 24 V DC
Suppression de l’arrière-plan	Oui
Taille du spot lumineux	Ø 1,5 mm
Protection contre les lumières extérieures	5 kLx
Plage de détection	50 … 200 mm
Hystérésis de commutation (max.)	6 %
Réglage de la sensibilité	Touche d’apprentissage, Apprentissage à distance
Affichage	LED Vert - Fonctionnement, Jaune - Sortie de commutation
Fréquence de commutation	500 Hz
Température ambiante de fonctionnement	-10 … +50 °C
Indice de protection	IP 67
Raccordement	Connecteur, M12, 4 pôles
Câble de raccordement	VK …

Plus d’informations/d’accessoires	https://www.di-soric.com/208133