207690
BE-F50/50-F1-K
Éclairage de surfaces

- Facteur élevé de surintensité
- Mode impulsionnel pour inspecter les objets en déplacement rapide
- Extrêmement lumineux pour une grande profondeur de champ
- Thermo-gestion intelligente pour une longue durée de vie
- Champ lumineux homogène
- Indice de protection élevé IP 67
- Boîtier métallique robuste

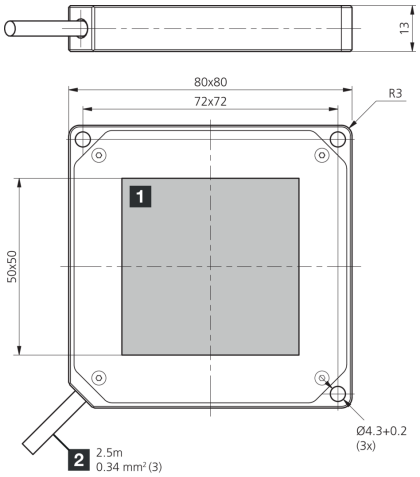

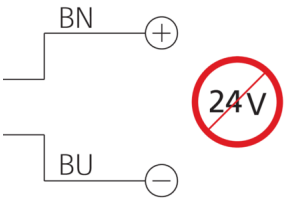

Betrieb ausschließlich mit Flash-Controller an einem *Supply Class 2* - Netzteil!

Use only with flash equipment driven by a power supply *Class 2*!

A utiliser exclusivement avec un contrôleur d'impulsion connecté a une alimentation *Class 2*!

1) Surface d'éclairage
2) Câble de raccordement

Fonction

Caractéristiques techniques (typ)	+20°C
Puissance absorbée (en impulsion/max.)	25,0 W
Facteur d'alimentation (en impulsion/max.)	6,4
Alimentation (en impulsion/max.)	1600 mA
Tension de service	Pas de tension constante !
Protection contre les inversions de polarité	Non
Protection diélectrique	500 V
Surface d'éclairage	50 x 50 mm
Matériau du boîtier	Aluminium (Noir, Anodisé)
Matériau	■ PUR (Câble) ■ PC, opal diffus (Optique de protection)
Groupe de risque (DIN EN 62471)	Groupe libre
Conception	Éclairage de surfaces
Source de lumière	LED
Couleur	Rouge (Diffus)
Longueur d'onde	625 nm
Contrôle	À impulsion lumineuse par contrôleur
Résistance aux chocs et aux vibrations	30 g, 11 ms / 10 … 55 Hz, 1,0 mm
Température ambiante de fonctionnement	0 … +40 °C
Indice de protection	IP 67
Raccordement	Câble, 2,5 m (Extrémité libre, Utilisation uniquement avec un contrôleur d'impulsion lumineuse !)

Plus d'informations/d'accessoires	**https://www.di-soric.com/207690**