207140
BE-R30-F1-K-DIF
Anneau lumineux

- Facteur élevé de surintensité
- Mode impulsionnel pour inspecter les objets en déplacement rapide
- Extrêmement lumineux pour une grande profondeur de champ
- Thermo-gestion intelligente pour une longue durée de vie
- Champ lumineux homogène
- Indice de protection élevé IP 67
- Boîtier métallique robuste

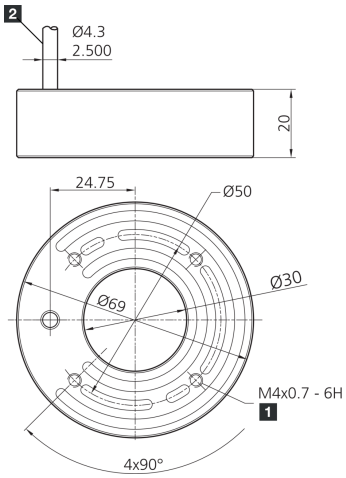

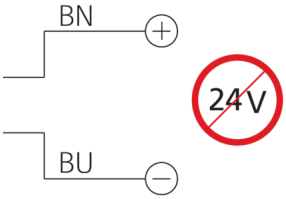

Betrieb ausschließlich mit Flash-Controller an einem *Supply Class 2* - Netzteil!

Use only with flash equipment driven by a power supply *Class 2*!

A utiliser exclusivement avec un contrôleur d'impulsion connecté a une alimentation *Class 2*!

1) 6 mm de profondeur
2) Câble de raccordement

Fonction

Caractéristiques techniques (typ)	+20°C, 24 V DC
Puissance absorbée (en impulsion/max.)	30,0 W
Facteur d'alimentation (en impulsion/max.)	8
Alimentation (en impulsion/max.)	2000 mA
Tension de service	Pas de tension constante !
Protection contre les inversions de polarité	Oui
Protection diélectrique	500 V
Diamètre	Ø 30 / Ø 69 mm (Diamètre)
Hauteur	20 mm
Matériau du boîtier	Aluminium (Noir, Anodisé)
Matériau	■ PUR (Câble) ■ PMMA, diffus (Optique de protection)
Groupe de risque (DIN EN 62471)	Groupe libre
Conception	Anneau lumineux
Source de lumière	LED
Couleur	Rouge (Diffus)
Longueur d'onde	633 nm
Angle d'émission FWHM	30°

207140
BE-R30-F1-K-DIF
Anneau lumineux

Caractéristiques techniques (typ)	+20°C, 24 V DC
Intensité lumineuse	■ 3,30 kLx (100,0 mm / 100 %) ■ 12,4 kLx (100,0 mm / 400 %) ■ 25,0 kLx (100,0 mm / 800 %) ■ 1,00 kLx (200,0 mm / 100 %) ■ 3,80 kLx (200,0 mm / 400 %) ■ 6,50 kLx (200,0 mm / 800 %)
Contrôle	À impulsion lumineuse par contrôleur
Résistance aux chocs et aux vibrations	30 g, 11 ms / 10 … 55 Hz, 1,0 mm
Température ambiante de fonctionnement	0 … +40 °C
Indice de protection	IP 67
Raccordement	Câble, 2,5 m (Extrémité libre, Utilisation uniquement avec un contrôleur d'impulsion lumineuse !)

Plus d'informations/d'accessoires	https://www.di-soric.com/207140