206721
BE 1-A65/120-G1-K-BS
Barre d'éclairage

- Conception très compacte
- Champ lumineux homogène
- Sortie de câble utilisable en face avant ou arrière
- Possibilités de montage universelles
- Boîtier métallique
- Rendement élevé
- Boîtier métallique robuste

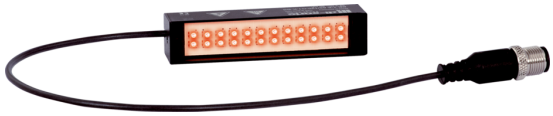

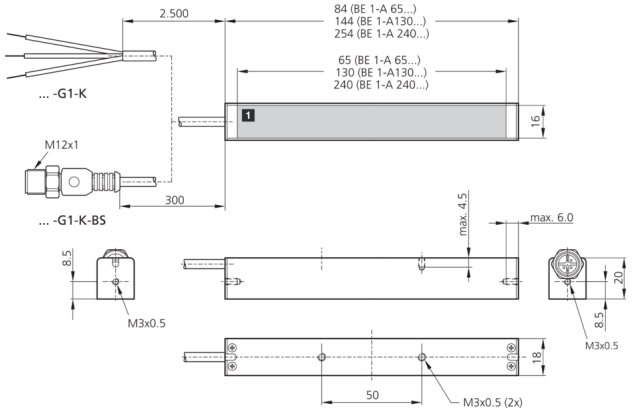

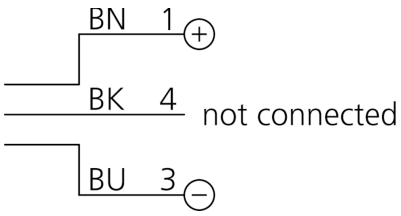

1) Surface d'éclairage BK: noir BN: marron BU: bleu

Fonction
c UL us LISTED

Caractéristiques techniques (typ)	+20°C, 24 V DC
Tension de service	24 V DC (Supply Class 2)
Consommation de courant	80 mA (24 V DC)
Puissance	2,0 W (24 V DC)
Protection contre les inversions de polarité	Oui
Surface d'éclairage	65 x 16 mm
Dimensions du boîtier	16 x 20 x 84 mm
Matériau du boîtier	Aluminium (Anodisé)
Groupe de risque (DIN EN 62471)	Groupe libre
Conception	Barre d'éclairage
Source de lumière	LED
Couleur	Rouge
Longueur d'onde	625 nm
Angle d'émission FWHM	120°
Intensité lumineuse	■ 1,50 kLx (100,0 mm) ■ 390 Lux (200,0 mm) ■ 65,0 Lux (500,0 mm)
Contrôle	sans contrôle de la puissance
Température ambiante de fonctionnement	0 … +40 °C (Fonctionnement continu)
Indice de protection	IP 20
Raccordement	Pigtail, 0,3 m, M12, 3 pôles
Câble de raccordement	VK …

Plus d'informations/d'accessoires	https://www.di-soric.com/206721