206387
BEK-R70/120-G5TI-IBS-DIF
Anneau lumineux

- Niveau de luminosité homogène sur toute la plage de tension
- Contrôle interne de la puissance de sortie
- Éclairage homogène
- Indice de protection élevé IP 67
- Entrée déclencheur externe
- Rendement élevé
- Intensité lumineuse réglable
- Faible émission de chaleur
- Conception de boîtier solide
- Boîtier métallique

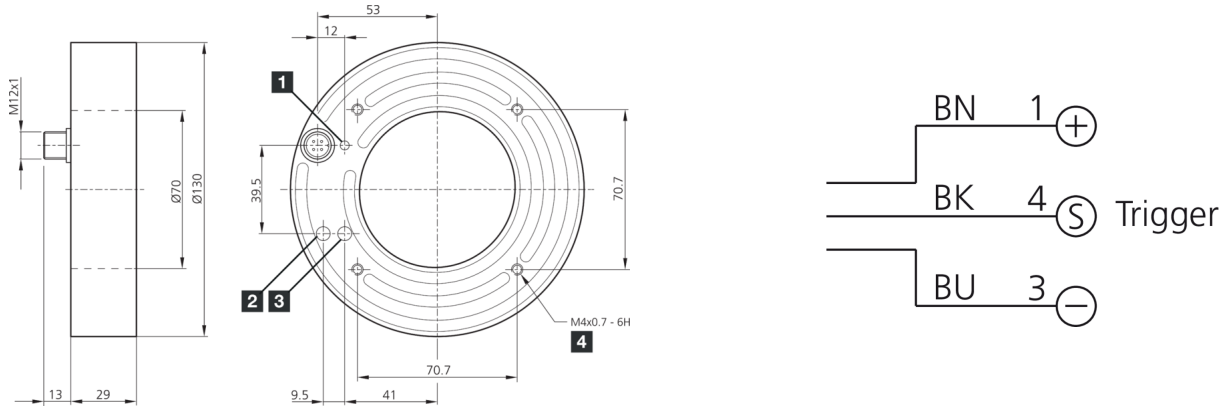

1) LED FONCTIONNEMENT
2) Luminosité
3) Déclenchement
4) 8 mm de profondeur

BK: noir BN: marron BU: bleu

Fonction

Caractéristiques techniques (typ)	+20°C, 24 V DC
Tension de service	18 … 35 V DC (Supply Class 2)
Courant de marche à vide (max.)	560 mA (18 V DC)
Puissance	10,0 W (24 V DC)
Protection contre les inversions de polarité	Oui
Protection diélectrique	500 V
Diamètre	Ø 70 / Ø 130 mm (Diamètre)
Matériau du boîtier	Aluminium (Anodisé)
Matériau	PMMA, diffus (Optique de protection)
Classe de protection	III, utilisation en très basse tension de sécurité
Groupe de risque (DIN EN 62471)	Groupe libre
Conception	Anneau lumineux
Entrée de déclenchement niveau haut	3,3 … 35,0 V
Entrée de déclenchement niveau bas	< 2,8 V
Source de lumière	LED
Couleur	Blanc (Diffus)
Longueur d'onde	6500 K
Angle d'émission FWHM	120°
Intensité lumineuse	■ 9,20 kLx (100,0 mm) ■ 3,50 kLx (200,0 mm) ■ 0,800 kLx (500,0 mm)
Contrôle	Contrôle de la puissance intégrée
Affichage	LED Vert - Voyant de fonctionnement

206387
BEK-R70/120-G5TI-IBS-DIF
Anneau lumineux

Caractéristiques techniques (typ)	+20°C, 24 V DC
Résistance aux chocs et aux vibrations	30 g, 11 ms / 10 … 55 Hz, 1,0 mm
Température ambiante de fonctionnement	0 … +40 °C
Indice de protection	IP 67
Raccordement	Connecteur, M12, 3 pôles
Câble de raccordement	VK …

Plus d’informations/d’accessoires	https://www.di-soric.com/206387