206344
BEE-F50/50V-G0TI-IBS
Éclairage de surfaces

- Boîtier robuste en acier inoxydable destiné à l'industrie pharmaceutique et à l'industrie agroalimentaire
- Niveau de luminosité homogène sur toute la plage de tension
- Champ lumineux homogène
- Rendement élevé
- Entrée déclencheur externe
- Intensité lumineuse réglable

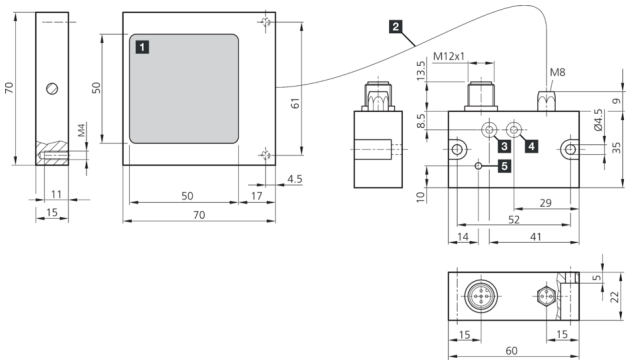

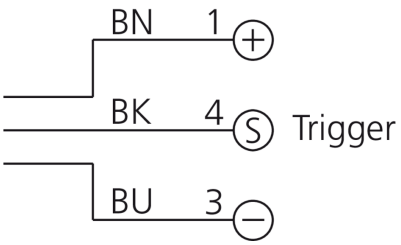

1) Surface d'éclairage
2) Câble de raccordement
3) Déclenchement
4) Luminosité
5) LED FONCTIONNEMENT

BK: noir BN: marron BU: bleu

Fonction
c UL us LISTED

Caractéristiques techniques (typ)	+20°C, 24 V DC
Tension de service	10 … 35 V DC (Supply Class 2)
Courant de marche à vide (max.)	240 mA (10 V DC)
Puissance	5,0 W (10 … 35 V DC)
Surface d'éclairage	50 x 50 mm
Matériau du boîtier	Acier inoxydable (V4A, 1.4404 / AISI 316L - 1.4571 / AISI 316Ti)
Classe de protection	III, utilisation en très basse tension de sécurité
Groupe de risque (DIN EN 62471)	Groupe libre
Conception	Éclairage de surfaces
Entrée de déclenchement niveau haut	3,3 … 35,0 V
Entrée de déclenchement niveau bas	< 2,8 V
Source de lumière	LED
Couleur	Infrarouge
Longueur d'onde	850 nm
Angle d'émission FWHM	120°
Contrôle	Contrôle de la puissance
Affichage	LED Vert - Voyant de fonctionnement
Résistance aux chocs et aux vibrations	30 g, 11 ms / 10 … 55 Hz, 1,0 mm
Température ambiante de fonctionnement	0 … +40 °C
Indice de protection	IP 69K (Éclairage) / IP 67 (Électronique de régulation)
Raccordement	Câble, 5,0 m, M8, 4 pôles (Éclairage), M12 (Électronique de régulation)
Câble de raccordement	VK …

Plus d'informations/d'accessoires	https://www.di-soric.com/206344