206309
BE 1-A130/120-G0-K-BS
Barre d'éclairage

- Conception très compacte
- Champ lumineux homogène
- Sortie de câble utilisable en face avant ou arrière
- Possibilités de montage universelles
- Boîtier métallique
- Éclairage homogène
- Rendement élevé
- Boîtier métallique robuste

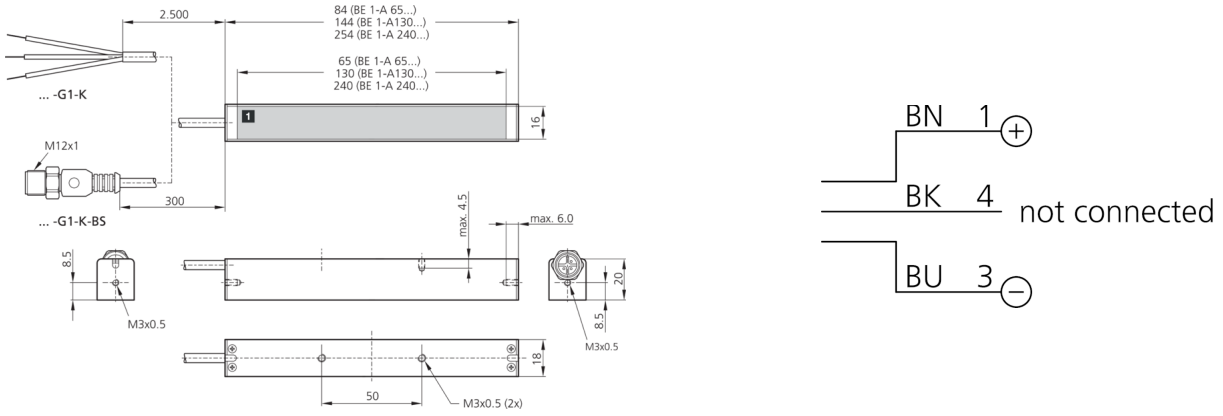

1) Surface d'éclairage BK: noir BN: marron BU: bleu

Fonction

Caractéristiques techniques (typ)	+20°C, 24 V DC
Tension de service	24 V DC (Supply Class 2)
Consommation de courant	170 mA (24 V DC)
Puissance	4,0 W (24 V DC)
Surface d'éclairage	130 x 16 mm
Dimensions du boîtier	16 x 20 x 144 mm
Matériau du boîtier	Aluminium (Anodisé)
Matériau	PUR (Câble)
Classe de protection	III, utilisation en très basse tension de sécurité
Groupe de risque (DIN EN 62471)	Groupe libre
Conception	Barre d'éclairage
Source de lumière	LED
Couleur	Infrarouge
Longueur d'onde	850 nm
Angle d'émission FWHM	120°
Intensité lumineuse	■ 2100 µW/cm² (100,0 mm) ■ 600 µW/cm² (200,0 mm) ■ 120 µW/cm² (500,0 mm)
Contrôle	sans contrôle de la puissance
Affichage	Sans
Température ambiante de fonctionnement	0 … +40 °C (Fonctionnement continu)
Indice de protection	IP 20
Raccordement	Pigtail, 0,3 m, M12
Câble de raccordement	VK …

Plus d’informations/d’accessoires	**https://www.di-soric.com/206309**