206305
BE 1-A130/120-G1-K-BS
Barre d’éclairage

- Conception très compacte
- Champ lumineux homogène
- Sortie de câble utilisable en face avant ou arrière
- Possibilités de montage universelles
- Boîtier métallique
- Éclairage homogène
- Rendement élevé
- Boîtier métallique robuste

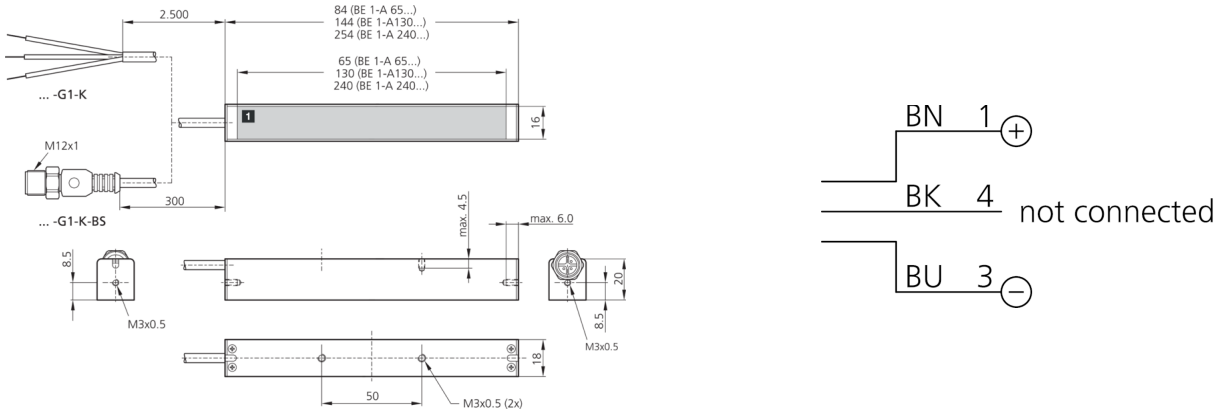

1) Surface d’éclairage BK: noir BN: marron BU: bleu

Fonction

Caractéristiques techniques (typ)	+20°C, 24 V DC
Tension de service	24 V DC (Supply Class 2)
Consommation de courant	160 mA (24 V DC)
Puissance	3,8 W (24 V DC)
Surface d’éclairage	130 x 16 mm
Dimensions du boîtier	16 x 20 x 144 mm
Matériau du boîtier	Aluminium (Anodisé)
Matériau	PUR (Câble)
Classe de protection	III, utilisation en très basse tension de sécurité
Groupe de risque (DIN EN 62471)	Groupe libre
Conception	Barre d’éclairage
Source de lumière	LED
Couleur	Rouge
Longueur d’onde	625 nm
Angle d’émission FWHM	120°
Intensité lumineuse	■ 1,80 kLx (100,0 mm) ■ 540 Lux (200,0 mm) ■ 120 Lux (500,0 mm)
Contrôle	sans contrôle de la puissance
Affichage	Sans
Température ambiante de fonctionnement	0 … +40 °C (Fonctionnement continu)
Indice de protection	IP 20
Raccordement	Pigtail, 0,3 m, M12
Câble de raccordement	VK …

Plus d’informations/d’accessoires	**https://www.di-soric.com/206305**