205681
BE 1-A240-G3-K-BS
Barre d'éclairage

- Conception très compacte
- Champ lumineux homogène
- Sortie de câble utilisable en face avant ou arrière
- Possibilités de montage universelles
- Boîtier métallique
- Éclairage homogène
- Rendement élevé
- Boîtier métallique robuste

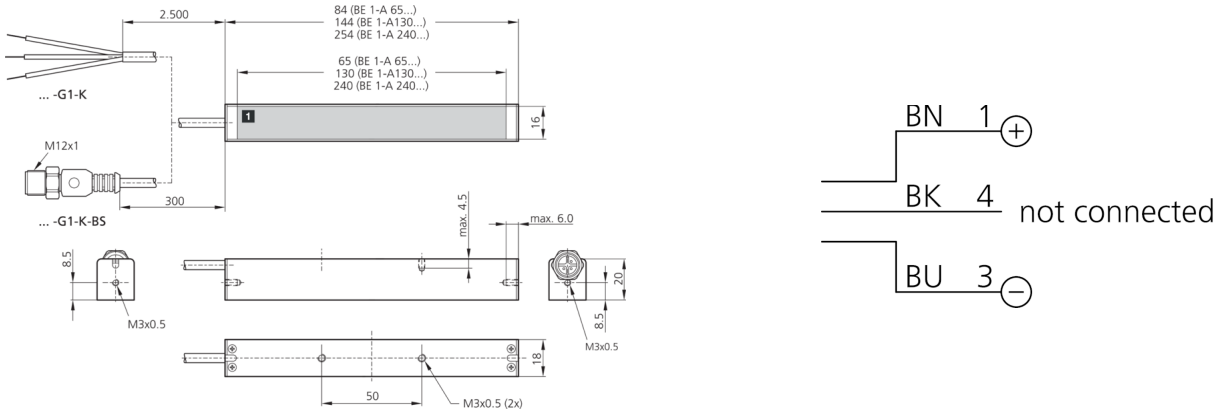

1) Surface d'éclairage BK: noir BN: marron BU: bleu

Fonction

Caractéristiques techniques (typ)	+20°C, 24 V DC
Tension de service	24 V DC (Supply Class 2)
Consommation de courant	310 mA (24 V DC)
Puissance	7,3 W (24 V DC)
Surface d'éclairage	240 x 16 mm
Dimensions du boîtier	16 x 20 x 254 mm
Matériau du boîtier	Aluminium (Noir, Anodisé)
Matériau	PUR (Câble)
Classe de protection	III, utilisation en très basse tension de sécurité
Groupe de risque (DIN EN 62471)	Groupe de risque 1
Conception	Barre d'éclairage
Source de lumière	LED
Couleur	Bleu
Longueur d'onde	465 nm
Angle d'émission FWHM	30°
Intensité lumineuse	■ 5,50 kLx (100,0 mm) ■ 2,80 kLx (200,0 mm) ■ 8,00 kLx (500,0 mm)
Contrôle	sans contrôle de la puissance
Température ambiante de fonctionnement	0 … +40 °C
Indice de protection	IP 20
Raccordement	Pigtail, 0,3 m, M12, 3 pôles
Câble de raccordement	VK …

Plus d’informations/d’accessoires	**https://www.di-soric.com/205681**