205414
DCC 50 VH 25 NSK/180
Détecteur de proximité inductif

- Résistance à la haute température, jusqu'à une température permanente de 180 °C
- Boîtier en acier inoxydable
- Surface sensible en LCP
- Matériau du câble silicone
- Amplificateur intégré
- Protection contre les courts-circuits
- Suppression des impulsions d'enclenchement

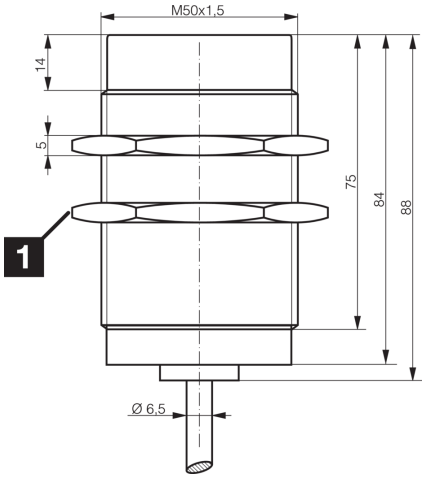

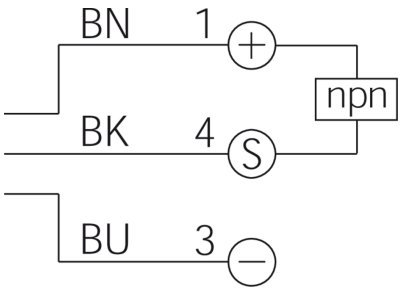

1) Ouverture de clé 55 mm

BK: noir BN: marron BU: bleu

Fonction

Caractéristiques techniques (typ)	+20°C, 24 V DC
Tension de service	10 … 30 V DC
Consommation de courant	10 mA
Protection diélectrique	500 V
Type de montage	Non affleurant
Filetage	M50 x 1,5
Longueur du boîtier	84 mm
Matériau du boîtier	Acier inoxydable (LCP)
Matériau du câble	Silicone
Classe de protection	III, utilisation en très basse tension de sécurité
Principe de fonctionnement	Inductif
Évaluation	Numérique
Conception	Filetage
Particularités	< +180 °C, Résistance à la haute température
Gamme de produits	INH Résistante aux températures élevées
Sortie de commutation	npn, 150 mA, NO
Chute de tension (max.)	2 V
Distance de commutation (SN)	25 mm
Plaque de mesure standardisée	75 x 75 x 1 mm
Hystérésis de commutation (max.)	2 … 20 %
Fréquence de commutation	100 Hz

205414
DCC 50 VH 25 NSK/180
Détecteur de proximité inductif

Caractéristiques techniques (typ)	+20°C, 24 V DC
Température ambiante de fonctionnement	0 … +180 °C (Détecteur)
Indice de protection	IP 65
Raccordement	Câble, 2,0 m, Codage A

Plus d'informations/d'accessoires	https://www.di-soric.com/205414