204987
BEK 1-D120-G5TI-IBS
Éclairage en champ sombre

- Pour détecter les plus petites modifications de la surface
- Niveau de luminosité homogène sur toute la plage de tension
- Éclairage homogène
- Indice de protection IP 67
- Faible émission de chaleur
- Entrée déclencheur externe
- Rendement élevé
- Intensité lumineuse réglable
- Conception de boîtier solide

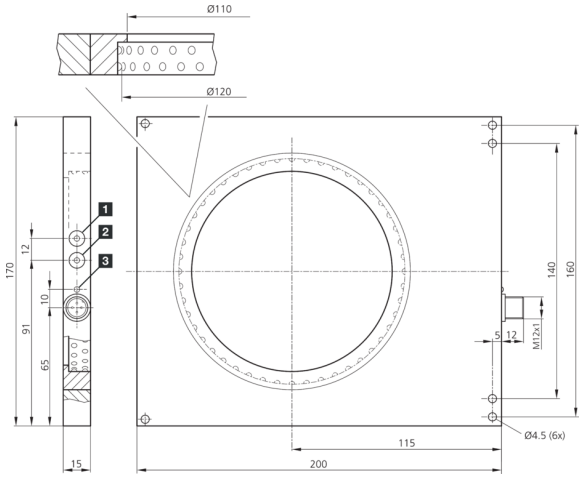

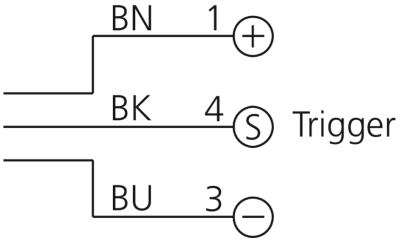

1) Luminosité
2) Déclenchement
3) LED FONCTIONNEMENT

BK: noir BN: marron BU: bleu

Fonction

Caractéristiques techniques (typ)	+20°C, 24 V DC
Tension de service	10 … 35 V DC (Supply Class 2)
Courant de marche à vide (max.)	350 mA (24 V DC)
Puissance	8,5 W (24 V DC)
Protection contre les inversions de polarité	Oui
Protection diélectrique	500 V
Surface d'éclairage	Ø 120
Dimensions du boîtier	170 x 200 x 15 mm
Diamètre	Ø 120 mm (Diamètre)
Matériau du boîtier	Aluminium (Noir, Anodisé)
Classe de protection	III, utilisation en très basse tension de sécurité
Groupe de risque (DIN EN 62471)	Groupe libre
Conception	Éclairage en champ sombre
Particularités	Entrée de déclenchement
Entrée de déclenchement niveau haut	3,3 … 35,0 V
Entrée de déclenchement niveau bas	< 2,8 V
Source de lumière	LED
Couleur	Blanc
Longueur d'onde	5600 K
Angle d'émission FWHM	60°
Contrôle	Contrôle de la puissance intégrée

204987
BEK 1-D120-G5TI-IBS
Éclairage en champ sombre

Caractéristiques techniques (typ)	+20°C, 24 V DC
Affichage	LED Vert - Voyant de fonctionnement
Activation différée du déclencheur (Trig.)	0,290 ms
Désactivation différée du déclencheur (Trig.)	0,090 ms
Résistance aux chocs et aux vibrations	30 g, 11 ms / 10 … 55 Hz, 1,0 mm
Température ambiante de fonctionnement	0 … +40 °C
Indice de protection	IP 67
Raccordement	Connecteur, M12, 3 pôles
Câble de raccordement	VK …

Plus d’informations/d’accessoires	https://www.di-soric.com/204987