204810
OSP 50 M 20000-IBS/H
Détecteur photoélectrique haute performance, émetteur

- Avec fonction de chauffage
- Grande réserve de fonctionnement
- Très grande résistance à la saleté
- Portée élevée
- Angle d'ouverture de l'émetteur commutable
- Puissance d'émission réglable
- Lumière infrarouge
- Boîtier métallique robuste

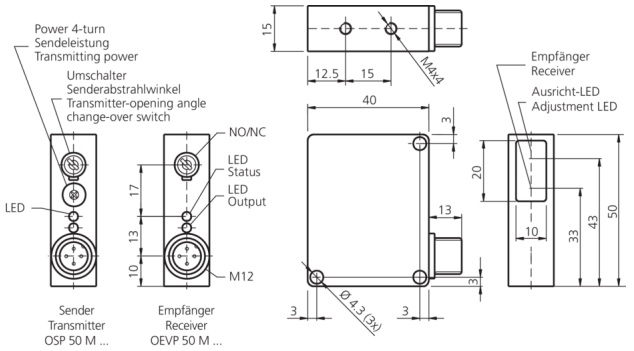

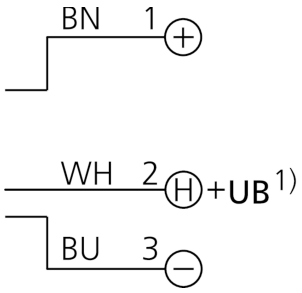

BN: marron BU: bleu WH: blanc

Fonction

Caractéristiques techniques (typ)	+20°C, 24 V DC
Tension de service	10 … 35 V DC
Courant de marche à vide (max.)	22 mA
Puissance absorbée	20 W (Chauffage), 7 W (Avec chauffage)
Dimensions du boîtier	50 x 40 x 15 mm
Longueur du boîtier	40 mm
hauteur du boîtier	50 mm
Largeur du boîtier	15 mm
Matériau du boîtier	Zinc moulé sous pression (Noir, Peint)
Classe de protection	III, utilisation en très basse tension de sécurité
Principe de fonctionnement	Détecteur par barrage, émetteur
Évaluation	Numérique
Conception	Parallélépipède
Particularités	Puissance d'émission élevée et pénétration de saletés
Comprenant	Émetteur
Source de lumière	LED
Couleur	Infrarouge
Longueur d'onde	870 nm
Modulation	Modulée
Angle d'ouverture	Commutable 6°/15°
Protection contre les lumières extérieures	15 kLx Lumière du soleil, 2 kLx Lumière modulée
Portée	0 … 20000 mm (En fonction du récepteur)
Réglage de la sensibilité	Potentiomètre (4 tours)
Température ambiante de fonctionnement	-40 … +50 °C
Indice de protection	IP 67

204810
OSP 50 M 20000-IBS/H
Détecteur photoélectrique haute performance, émetteur

Caractéristiques techniques (typ)	+20°C, 24 V DC
Raccordement	Connecteur, M12, 3 pôles

Plus d'informations/d'accessoires	https://www.di-soric.com/204810