204342
OLVTI 41 N3K-IBS
Amplificateurs pour fibres optiques en verre

- Boîtier métallique
- Lumière rouge
- Touches d'apprentissage, entrée d'apprentissage externe
- Fonction Light-on/Dark-on

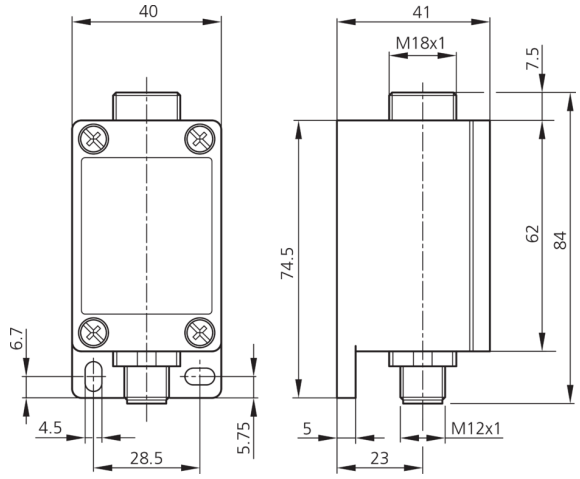

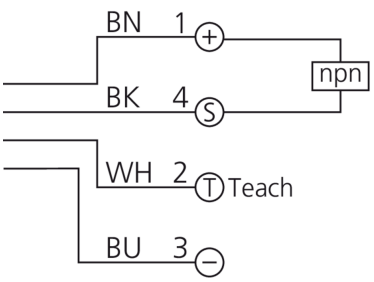

BK: noir BN: marron BU: bleu WH: blanc

Fonction

Caractéristiques techniques (typ)	+20°C, 24 V DC
Tension de service	10 … 35 V DC
Courant de marche à vide (max.)	55 mA
Protection diélectrique	500 V
Longueur du boîtier	74,5 mm
hauteur du boîtier	42 mm
Largeur du boîtier	40 mm
Matériau du boîtier	Zinc moulé sous pression (Peint)
Classe de protection	III, utilisation en très basse tension de sécurité
Amplificateurs pour	Fibres optiques en verre M18
Évaluation	Numérique
Conception	Parallélépipède
Sortie de commutation	npn, 200 mA, NO/NC, Commutable
Source de lumière	LED
Couleur	Rouge
Longueur d'onde	680 nm
Modulation	Modulée
Protection contre les lumières extérieures	50 kLx
Portée	60 mm
Hystérésis de commutation (max.)	12 %
Reproductibilité	< 2 %

204342
OLVTI 41 N3K-IBS
Amplificateurs pour fibres optiques en verre

Caractéristiques techniques (typ)	+20°C, 24 V DC
Éléments de commande	3 (Teach, Man-, Man+)
Réglage de la sensibilité	Touche d'apprentissage
Affichage	LED Vert - Run, Jaune - Sortie, Rouge - Apprentissage / Erreur
Fréquence de commutation	1500 Hz
Température ambiante de fonctionnement	-10 … +60 °C
Dérive thermique	0,3 %/K
Indice de protection	IP 65
Raccordement	Connecteur, M12, 4 pôles

Plus d'informations/d'accessoires	https://www.di-soric.com/204342