# 204299
# IR 100 NSOK-IBS
# Capteur annulaire inductif

- Haute résolution
- Temps de réponse court
- Sensibilité et prolongation de l'impulsion réglables
- Insensible à l'encrassement
- Principe de fonctionnement statique
- Connecteur métallique
- Indice de protection élevé

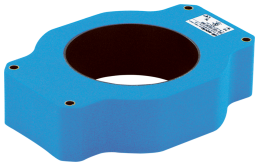

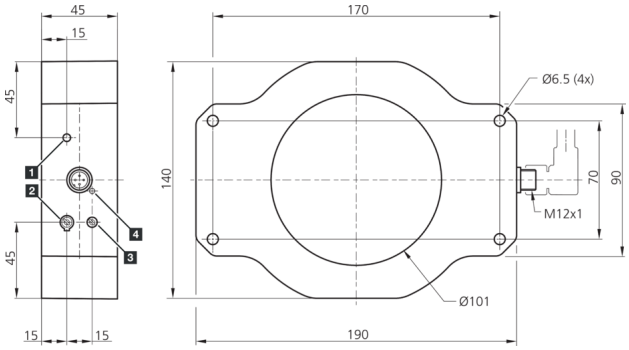


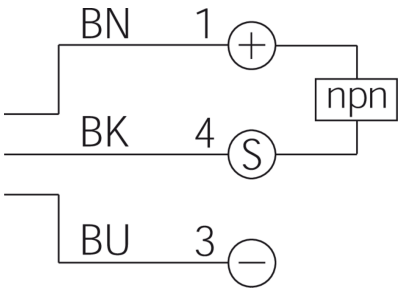


1) Sensibilité
2) NO/NC
3) Temps
4) LED

BK: noir BN: marron BU: bleu

**Fonction**

| Caractéristiques techniques (typ) | +20°C, 24 V DC |
|---|---|
| Tension de service | 10 … 35 V DC (Supply Class 2) |
| Courant de marche à vide (max.) | 15 mA |
| Protection diélectrique | 1000 V |
| Diamètre intérieur | 101 mm |
| Distance de montage par rapport au métal (min.) | 80 mm |
| Matériau du boîtier | Plastique (PA) |
| Matériau | POM (Anneau) |
| Classe de protection | III, utilisation en très basse tension de sécurité |
| Principe de fonctionnement | Inductif |
| Évaluation | Statique |
| Sortie de commutation | npn, 200 mA, NO/NC, Commutable |
| Chute de tension (max.) | 2 V |
| Prolongation de l'impulsion | 10 … 150 ms Réglable |
| Résolution | Ø 10,0 mm |
| Réglage de la sensibilité | Potentiomètre |
| Vitesse de passage des pièces (max.) | 25 m/s |
| Temps de réponse | 0,50 ms |
| Temps de relâchement | 10 ms |
| Température ambiante de fonctionnement | -25 … +70 °C |
| Indice de protection | IP 67 |
| Raccordement | Connecteur, M12, 4 pôles, Codage A |
| Câble de raccordement | VK … |

| Plus d'informations/d'accessoires | https://www.di-soric.com/204299 |
|---|---|