204249
DCC 30 M 40/10 AIK-IBS
Détecteur de proximité inductif

- Sortie de tension analogique
- Sortie de courant analogique
- Connecteur métallique
- Amplificateur intégré
- Suppression des impulsions d'enclenchement

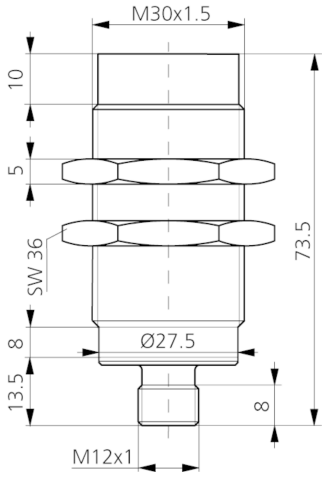

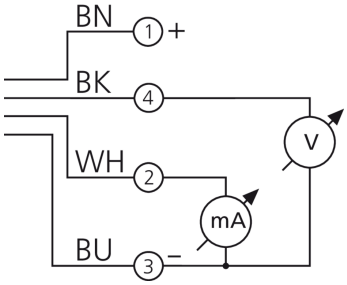

1) Ouverture de clé 36 mm

BK: noir BN: marron BU: bleu WH: blanc

Fonction

Caractéristiques techniques (typ)	+20°C, 24 V DC
Tension de service	15 … 30 V DC
Consommation de courant	12 mA
Protection diélectrique	Selon CEI 60947-5-2 (7.2.3.1)
Type de montage	Non affleurant
Filetage	M30 x 1,5
Longueur du boîtier	73,5 mm
Matériau du boîtier	Laiton (Nickelé)
Couple de serrage (max.)	70 Nm
Classe de protection	III, utilisation en très basse tension de sécurité
Principe de fonctionnement	Inductif
Évaluation	Analogique
Conception	Filetage
Particularités	Distance de commutation extrêmement élevée
Gamme de produits	INA Analogique
Chute de tension (max.)	2 V
Sortie analogique	0 … 10 V, 4 … 20 mA
Distance de commutation (SN)	40 mm
Plaque de mesure standardisée	120 x 120 x 1 mm
Fréquence de commutation	100 Hz
Température ambiante de fonctionnement	-25 … +70 °C

204249
DCC 30 M 40/10 AIK-IBS
Détecteur de proximité inductif

Caractéristiques techniques (typ)	+20°C, 24 V DC
Indice de protection	IP 67
Raccordement	Connecteur, M12, 4 pôles, Codage A
Câble de raccordement	VK …

Plus d’informations/d’accessoires	https://www.di-soric.com/204249