204039
KSSTI 1000/80-U270
Embase

- Pour un remplacement de KSSTI xx00/80 ...

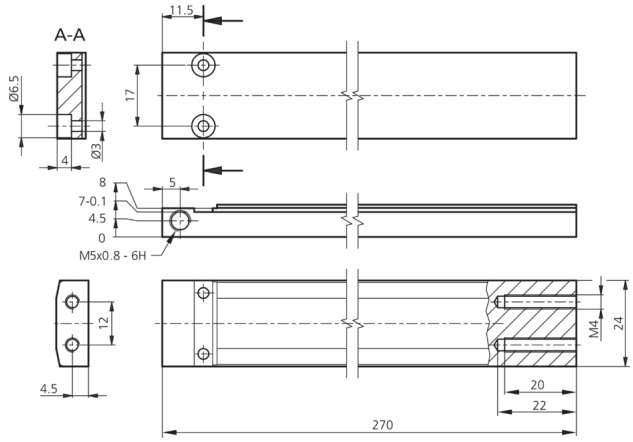

Caractéristiques techniques (typ)	
Matériau du boîtier	Métal
Composants	Embase
Particularités	Pour largeur d'étiquette jusqu'à 215 mm
Convient pour	KSSTI 600/80 ..., KSSTI 1000/80 ...

Plus d'informations/d'accessoires	https://www.di-soric.com/204039