# 203910
# SH-UGU-08-14
# Support de détecteur pour fourches optiques

- Système de maintien polyvalent et très flexible
- Montage universel
- Réglage en continu
- Conception robuste

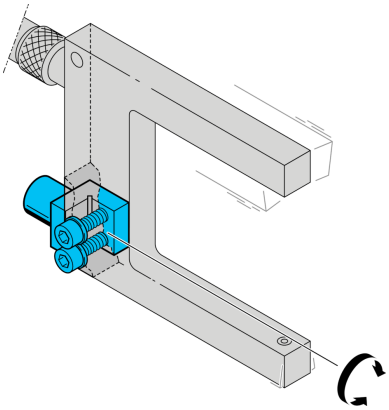

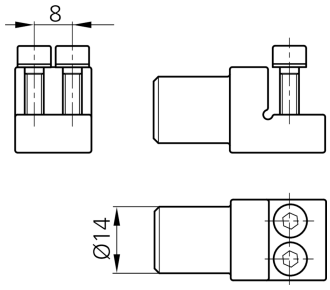


| Caractéristiques techniques (typ) | +20°C |
|---|---|
| Diamètre | A: 14 mm |
| Matériau du boîtier | Plastique |
| Composants | Support de détecteur |
| Convient pour | Boulon de serrage 14 mm |
| Gamme de produits | Support de produit Z-UBT-KL-PH |
| Contenu de la livraison | Support de détecteur, Matériel de fixation |

| Plus d'informations/d'accessoires | https://www.di-soric.com/203910 |
|---|---|