203904
SH-GLA-14-14-40
Bras articulé

- Système de maintien polyvalent et très flexible
- Montage universel
- Réglage en continu
- Conception robuste

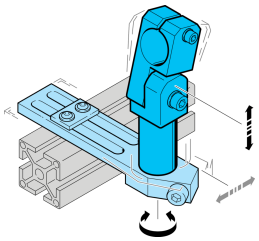

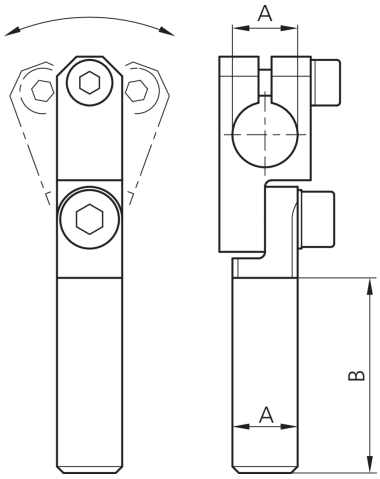

Caractéristiques techniques (typ)	+20°C
Diamètre	A: 14 mm
Dimension	B: 40 mm
Matériau du boîtier	Métal
Composants	Bras articulé
Particularités	Réglable
Convient pour	Boulon de serrage 14 mm
Gamme de produits	Système de montage Z-UBT-KL-MS

Plus d'informations/d'accessoires	https://www.di-soric.com/203904