# 203891
# SH-WST-JU-20-U
# Élément de fixation d’angle

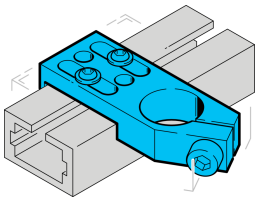

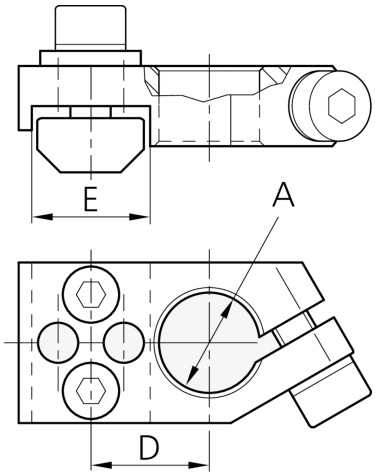


| Caractéristiques techniques (typ) | +20°C |
|---|---|
| Diamètre | A: 20 mm |
| Mesure de distance | D: 25 mm |
| Mesure de distance | E: 40 mm |
| Matériau du boîtier | Métal |
| Composants | Élément de fixation d’angle |
| Gamme de produits | Système de montage Z-UBT-KL-MS |

| Plus d’informations/d’accessoires | https://www.di-soric.com/203891 |
|---|---|