203667
MZET 28 PSLK/5
Détecteur pour vérins

- Montage possible par le haut
- Boîtier métallique
- Tenue mécanique des soudures
- Entièrement électronique
- Reproductibilité élevée

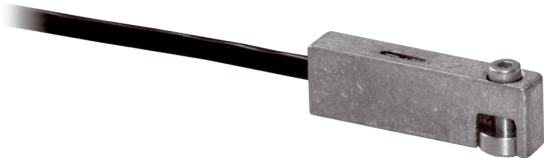

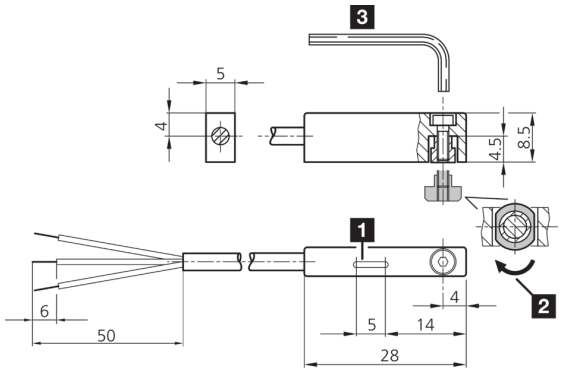

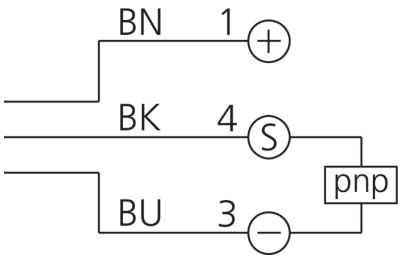

Kabelclip
Montage siehe Seite 15
Cable tie-clip
Mounting see page 15

1) LED
2) Excentrique de fixation
3) Ouverture de clé 1.5 mm

BK: noir BN: marron BU: bleu

Fonction

Caractéristiques techniques (typ)	+20°C, 24 V DC
Intensité maximale admissible	200 mA, Avec protection contre les court-circuits, Protection contre les inversions de polarité
Tension de service	10 … 30 V DC
Courant de marche à vide (max.)	10 mA
Protection diélectrique	500 V
Rainure pour vérins	Rainure en T, Pour insertion dans la rainure par le dessus
Fixation	Écrou de serrage (Six pans creux SW 1,5 mm)
Matériau du boîtier	Zinc moulé sous pression
Matériau du câble	PUR
Classe de protection	III, utilisation en très basse tension de sécurité
Sortie de commutation	pnp, 200 mA, NO, Avec protection contre les court-circuits
Chute de tension (max.)	2 V
Reproductibilité	< 0,1 mm
Affichage	LED Jaune - Signal de sortie
Fréquence de commutation	1000 Hz
Température ambiante de fonctionnement	-25 … +70 °C
Indice de protection	IP 68 (Appareil et câble) / IP 67 (Connecteur)
Raccordement	Câble, 5,0 m, 3 pôles

Plus d'informations/d'accessoires	https://www.di-soric.com/203667