203231
OEVP 50 M 50000 G3LK-IBS
Détecteur photoélectrique haute performance, récepteur

- Très grande réserve d'encrassement/de fonctionnement
- Portée élevée
- Lumière infrarouge
- Fonction Light-on/Dark-on, étage de sortie push-pull

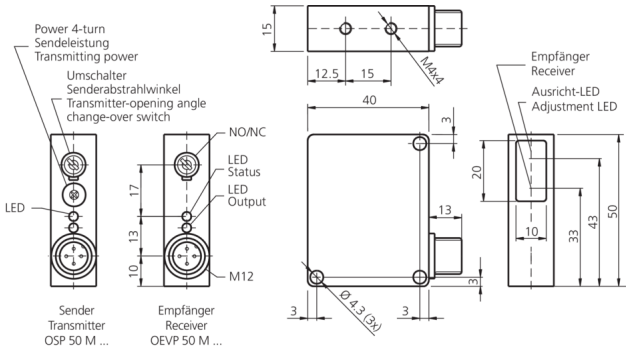

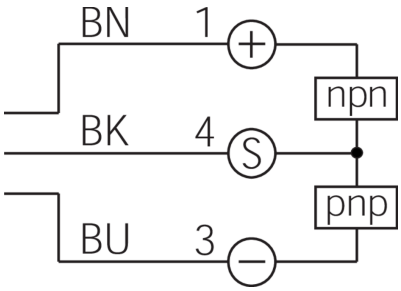

BK: noir BN: marron BU: bleu

Fonction

Caractéristiques techniques (typ)	+20°C, 24 V DC
Tension de service	10 … 35 V DC
Courant de marche à vide (max.)	40 mA
Dimensions du boîtier	50 x 40 x 15 mm
Longueur du boîtier	40 mm
hauteur du boîtier	50 mm
Largeur du boîtier	15 mm
Matériau du boîtier	Zinc moulé sous pression (Noir, Peint)
Matériau	PMMA (Fenêtre)
Classe de protection	III, utilisation en très basse tension de sécurité
Principe de fonctionnement	Détecteur par barrage, récepteur
Évaluation	Numérique
Conception	Parallélépipède
Particularités	Puissance d'émission élevée et pénétration de saletés
Comprenant	Récepteur
Sortie de commutation	Push-pull, 200 mA, NO/NC, Commutable
Protection contre les lumières extérieures	15 kLx Lumière du soleil, 2 kLx Lumière modulée
Portée	0 … 50000 mm (En fonction de l'émetteur)
Hystérésis de commutation (max.)	12 %
Réglage de la sensibilité	Aucun élément de réglage
Fréquence de commutation	20 Hz
Température ambiante de fonctionnement	-10 … +60 °C
Indice de protection	IP 67 (Pour couple de serrage … = 0,6 Nm)
Raccordement	Connecteur, M12, 4 pôles
Câble de raccordement	VK …

Plus d'informations/d'accessoires	**https://www.di-soric.com/203231**