201552
OTV 50 M 600 P3K-IBS
Détecteurs à réflexion directe

- Fonction Light-on/Dark-on commutable
- Lumière infrarouge
- Potentiomètre 4 tours
- LED très lumineuse
- Affichage de la réserve de fonctionnement / Affichage de l'en-crassement
- Boîtier métallique robuste

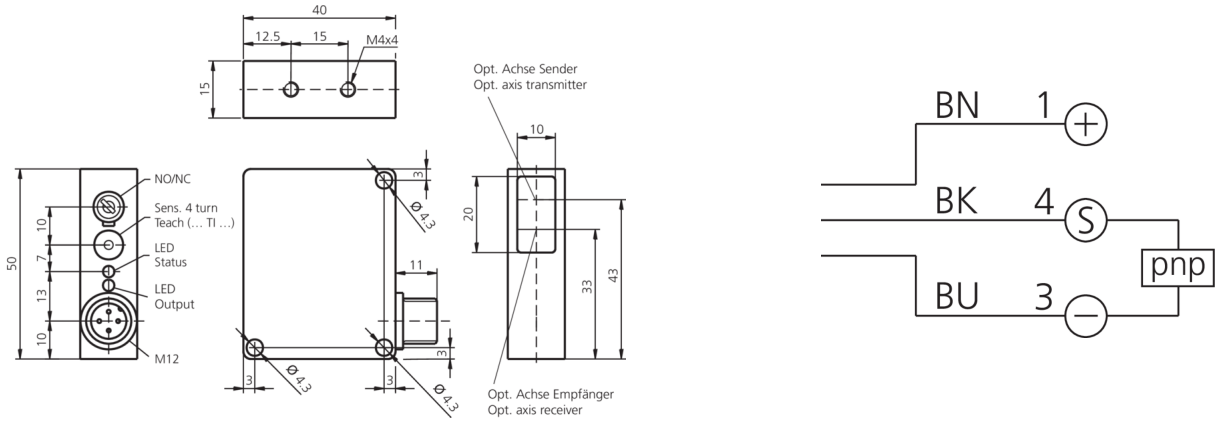

1) Sensibilité
2) NO/NC
3) LED STATUT
4) LED SORTIE
5) Axe optique (E)
6) Axe optique (R)

BK: noir BN: marron BU: bleu

Fonction

Caractéristiques techniques (typ)	+20°C, 24 V DC
Tension de service	10 … 35 V DC
Courant de marche à vide (max.)	40 mA
Protection diélectrique	500 V
Dimensions du boîtier	50 x 40 x 15 mm
Longueur du boîtier	40 mm
hauteur du boîtier	50 mm
Largeur du boîtier	15 mm
Matériau du boîtier	Zinc moulé sous pression (Noir, Peint)
Matériau	PMMA (Fenêtre)
Classe de protection	III, utilisation en très basse tension de sécurité
Principe de fonctionnement	Détecteurs à réflexion directe
Évaluation	Numérique
Conception	Parallélépipède
Sortie de commutation	pnp, 200 mA, NO/NC, Commutable
Chute de tension (max.)	2 V
Source de lumière	LED
Couleur	Infrarouge
Longueur d'onde	880 nm
Modulation	Modulée
Protection contre les lumières extérieures	10 kLx

201552
OTV 50 M 600 P3K-IBS
Détecteurs à réflexion directe

Caractéristiques techniques (typ)	+20°C, 24 V DC
Plage de détection	100 … 600 mm
Plaque de mesure standardisée	200 x 200 mm (Blanc)
Hystérésis de commutation (max.)	12 %
Reproductibilité	< 1 %
Réglage de la sensibilité	Potentiomètre
Fréquence de commutation	1000 Hz
Temps de réponse	0,50 ms
Temps de relâchement	0,50 ms
Température ambiante de fonctionnement	-10 … +60 °C
Dérive thermique	0,3 %/K
Indice de protection	IP 67
Raccordement	Connecteur, M12, 3 pôles

Plus d'informations/d'accessoires	https://www.di-soric.com/201552