201448
OLV 40 P4K
Amplificateurs pour fibres optiques en verre

- Boîtier métallique
- Lumière infrarouge
- Sensibilité réglable
- Fréquence de commutation élevée
- Fonction Light-on/Dark-on

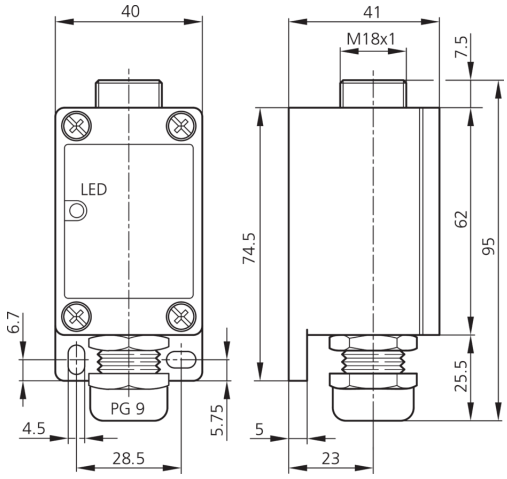

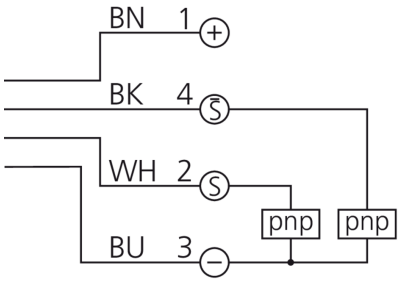

BK: noir BN: marron BU: bleu WH: blanc

Fonction

Caractéristiques techniques (typ)	+20°C, 24 V DC
Tension de service	12 … 35 V DC
Courant de marche à vide (max.)	55 mA
Protection diélectrique	500 V
Longueur du boîtier	74,5 mm
hauteur du boîtier	41 mm
Largeur du boîtier	40 mm
Matériau du boîtier	Zinc moulé sous pression (Peint)
Classe de protection	III, utilisation en très basse tension de sécurité
Amplificateurs pour	Fibres optiques en verre M18
Évaluation	Numérique
Conception	Parallélépipède
Sortie de commutation	pnp, 200 mA, Antivalent
Source de lumière	LED
Couleur	Infrarouge
Longueur d'onde	880 nm
Modulation	Modulée
Protection contre les lumières extérieures	20 kLx
Portée	En fonction du câble de fibre optique
Hystérésis de commutation (max.)	10 %
Reproductibilité	< 2 %

201448
OLV 40 P4K
Amplificateurs pour fibres optiques en verre

Caractéristiques techniques (typ)	+20°C, 24 V DC
Réglage de la sensibilité	Potentiomètre
Fréquence de commutation	1500 Hz
Temps de réponse	0,33 ms
Temps de relâchement	0,33 ms
Température ambiante de fonctionnement	-10 … +60 °C
Dérive thermique	0,3 %/K
Indice de protection	IP 65
Raccordement	Espace de raccordement, PG 9

Plus d'informations/d'accessoires	https://www.di-soric.com/201448