200370
DCC 30 M 20 AIK
Détecteur de proximité inductif

- Sortie de tension analogique
- Sortie de courant analogique
- Câble hautement flexible
- Amplificateur intégré
- Suppression des impulsions d'enclenchement

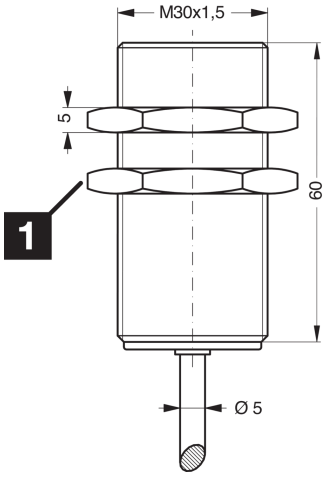

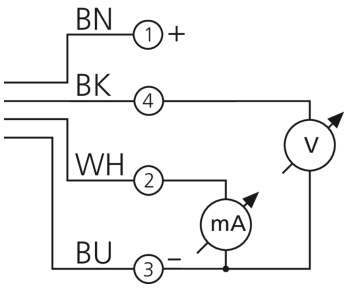

1) Ouverture de clé 36 mm

BK: noir BN: marron BU: bleu WH: blanc

Fonction

Caractéristiques techniques (typ)	+20°C, 24 V DC
Tension de service	10 … 30 V DC
Consommation de courant	10 mA
Protection diélectrique	Selon CEI 60947-5-2 (7.2.3.1)
Type de montage	Quasi affleurant
Filetage	M30 x 1,5
Longueur du boîtier	60 mm
Matériau du boîtier	Laiton (CuZn, Nickelé)
Matériau du câble	PUR
Couple de serrage (max.)	70 Nm
Classe de protection	III, utilisation en très basse tension de sécurité
Principe de fonctionnement	Inductif
Évaluation	Analogique
Conception	Filetage
Particularités	Distance de commutation extrêmement élevée
Gamme de produits	INA Analogique
Sortie analogique	0 … 5 V, 1 … 5 mA
Distance de commutation (SN)	0 … 20 mm
Plaque de mesure standardisée	60 x 60 x 1 mm
Fréquence de commutation	500 Hz
Température ambiante de fonctionnement	-25 … +70 °C

200370
DCC 30 M 20 AIK
Détecteur de proximité inductif

Caractéristiques techniques (typ)	+20°C, 24 V DC
Indice de protection	IP 67
Raccordement	Câble, 2,0 m, 4 pôles, Codage A

Plus d'informations/d'accessoires	https://www.di-soric.com/200370