# 200025
# BW 22/22
# Équerre de fixation

- Réglable
- Conception robuste

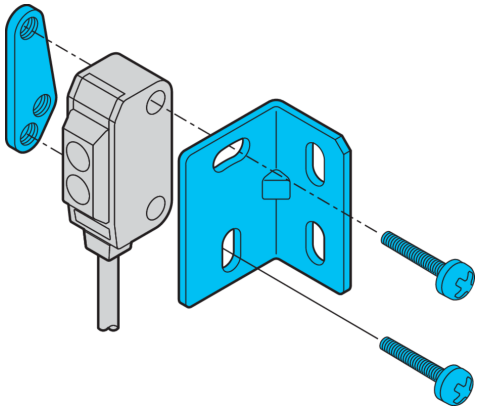

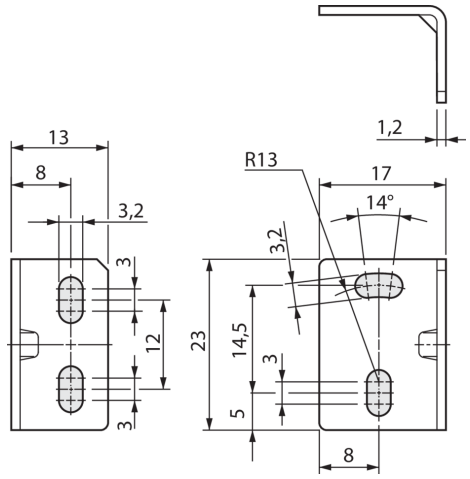


**Fonction**

| Caractéristiques techniques (typ) | |
|---|---|
| Espacement des trous | 13 / 16 mm |
| Fixation | Alésage / Trou oblong |
| Diamètre de fixation | Ø 3,2 mm |
| Matériau du boîtier | Acier inoxydable (V2A 1.4301 / AISI 304) |
| Composants | Équerre de fixation |
| Convient pour | Série d'appareils O-20 Miniature |
| Contenu de la livraison | Équerre de fixation, Matériel de fixation |

| Plus d'informations/d'accessoires | https://www.di-soric.com/200025 |
|---|---|