214209
KGUTI80-1-G3-RB4
Kapazitiver Etikettensensor

- Erfassung von Transparent- und Papieretiketten
- Intuitives Teach-In über Folientastatur, Feineinstellung
- IO-Link
- Robustes Metallgehäuse
- Teilbares Gehäuse
- Fernteach mit Tastensperrfunktion
- Parallelbetrieb Pin2 / Etikett erkannt und IO Link (Pin 4)

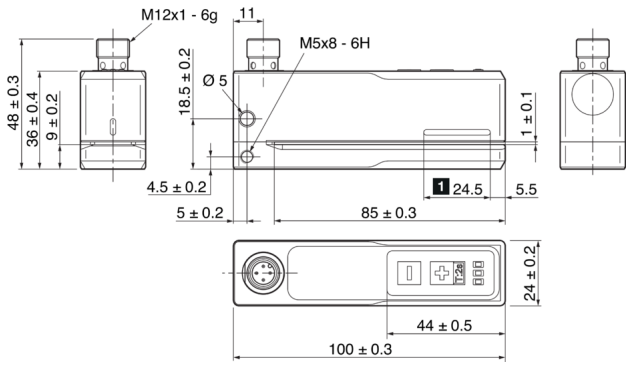

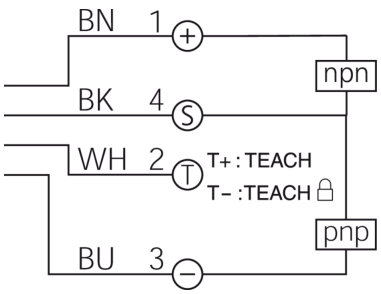

1) Aktive Zone

BK: schwarz BN: braun BU: blau WH: weiß

Funktion

IO-Link

Technische Daten (typ.)	**+20°C, 24 V DC**
Betriebsspannung	18 … 30 V DC
Leerlaufstrom (max.)	< 40 mA
Isolationsspannungsfestigkeit	500 V
Schenkellänge innen	85 mm
Gehäuseabmaße	24 x 36 x 100 mm
Gehäuselänge	100 mm
Gehäusehöhe	36 mm
Gehäusebreite	24 mm
Gehäusematerial	Aluminium (schwarz, eloxiert)
Schutzklasse	III, Betrieb an Schutzkleinspannung
Funktionsprinzip	Kapazitiv
Bauform	Gabel
Besonderheiten	Steckerabgang nach oben
Produktserie	KGUTI Kapazitiv
Betriebsmodi / Betriebsarten	STANDARD, HOCHAUFLÖSEND, GESCHWINDIGKEIT
Lieferumfang	Sensor, Anleitung online verfügbar
Schaltausgang	Gegentakt, 100 mA, NO/NC, umschaltbar
Spannungsfall (max.)	2,5 V
Schnittstelle	IO-Link V1.1.3, COM2 (Smart Sensor Profile 2nd Edition V1.1 SSP 4.1.1)
Gabelweite	1 mm
Erfassungsbereich	22 mm
Reproduzierbarkeit (STANDARD)	< 0,15 mm
Reproduzierbarkeit (HOCHAUFLÖSEND)	< 0,1 mm
Reproduzierbarkeit (GESCHWINDIGKEIT)	< 0,2 mm

214209
KGUTI80-1-G3-RB4
Kapazitiver Etikettensensor

Technische Daten (typ.)	+20°C, 24 V DC
Etikettenlänge	> 2 mm
Etikettenzwischenraum	> 2 mm
Etikettenstärke	< 0,9 mm
Empfindlichkeitseinstellung	Tastatur, Fernteach, IO-Link
Anzeige	LED grün - Status, gelb - Schaltausgang, rot - Warnung
Bandgeschwindigkeit (STANDARD)	< 300 m/min (abhängig von Etikett und Trägerband)
Bandgeschwindigkeit (HOCHAUFLÖSEND)	< 150 m/min (abhängig von Etikett und Trägerband)
Bandgeschwindigkeit (GESCHWINDIGKEIT)	< 500 m/min (abhängig von Etikett und Trägerband)
Ansprechzeit (STANDARD)	< 0,6 ms
Ansprechzeit (HOCHAUFLÖSEND)	< 1,2 ms
Ansprechzeit (GESCHWINDIGKEIT)	< 0,3 ms
Bereitschaftsverzug (max.)	300 ms
Umgebungstemperatur Betrieb	0 … +60 °C
Schutzart	IP 67
Anschluss	Stecker, M12, 4-polig
Anschlusskabel	VK …

Weitere Informationen / Zubehör	https://www.di-soric.com/214209

© di-soric . Änderungen vorbehalten . 06.02.2024