213073
USGT 30/8 I-B4
Ultraschall-Gabelschranke

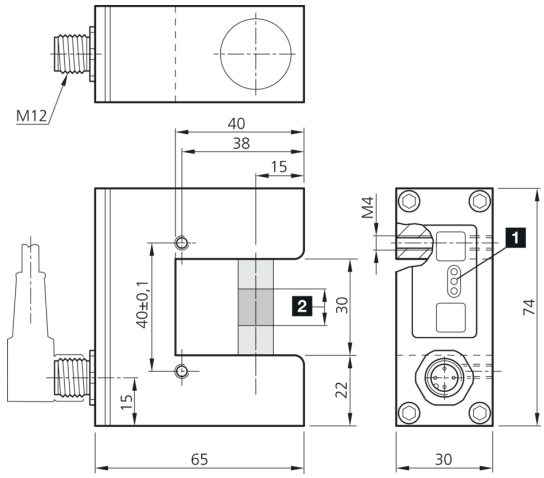

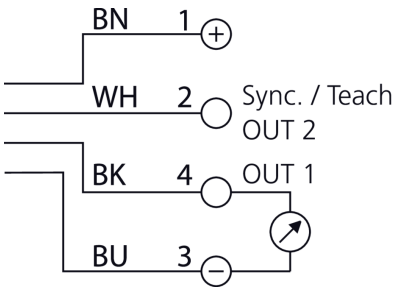

1) LED

2) Höhenschlag +/- 0.1 mm innerhalb 20 mm

BK: schwarz BN: braun BU: blau WH: weiß

Funktion

Technische Daten (typ.)	+20°C, 24 V DC
Betriebsspannung	8 … 30 V DC
Leerlaufstrom (max.)	35 mA
Restwelligkeit	10 %
Isolationsspannungsfestigkeit	500 V
Gehäusematerial	Aluminium (schwarz, eloxiert)
Schutzklasse	III, Betrieb an Schutzkleinspannung
Funktionsprinzip	Ultraschall-Einwegschranke
Auswertung	analog
Bauform	Gabel
Analogausgang	4 … 20 mA
Gabelweite	30 mm
Messbereich	8 mm
Empfindlichkeitseinstellung	Teach-Taste
Schaltfrequenz	500 Hz
Umgebungstemperatur Betrieb	0 … +60 °C
Schutzart	IP 67
Anschluss	Stecker, M12, 4-polig
Anschlusskabel	VK …

Weitere Informationen / Zubehör	https://www.di-soric.com/213073

© di-soric . Änderungen vorbehalten . 10.05.2022 . Seite 1 (1)