210605
BEK-R33-FOK
Fokusoptik

- Zur Erhöhung der Beleuchtungsstärke bei kleinen Objekten oder hohen Abständen
- O-Ring beigelegt
- Schnelle und einfache Montage

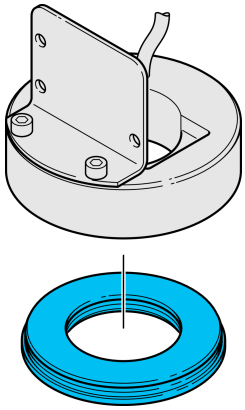

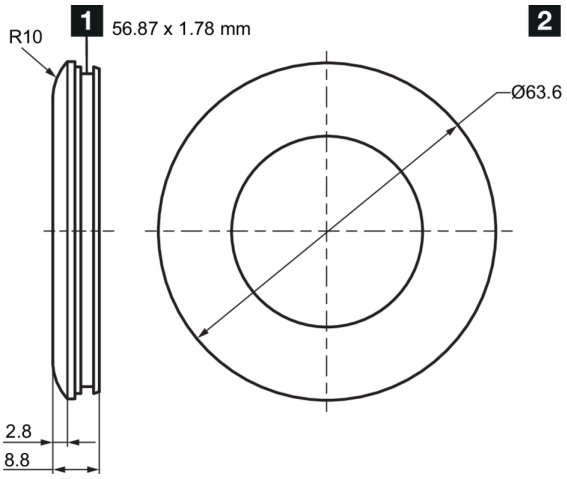

1) Nut für O-Ring 56,87 x 1,78 mm 2) O-Ringe beigelegt

	BEK-R33-**E0T**-… (mm)		BEK-R33-**E1T**-… (mm)		BEK-R33-**E5T**-… (mm)	
Abstand	500	1.000	500	1.000	500	1.000
Nutzbarer Lichtfleck-durchmesser	260		320	575	245	450
Eingeschränkt nutzbarer Lichtfleck-durchmesser	390		380	725	345	635

Technische Daten (typ.)	**+20°C, 24 V DC**
Gehäusematerial	Kunststoff (PMMA)
Komponente	Fokusoptik
Besonderheiten	Befestigungsmaterial inklusive
Geeignet für	Ringbeleuchtung BEK-R33 …

Weitere Informationen / Zubehör	**https://www.di-soric.com/210605**

© di-soric . Änderungen vorbehalten . 02.07.2021 . Seite 1 (1)