209829
CD 20
Anschlusskabel

- Stabile Metallüberwurfmutter
- Flexibler Litzenaufbau
- Gute Abisoliereigenschaften
- Hohe Schutzart

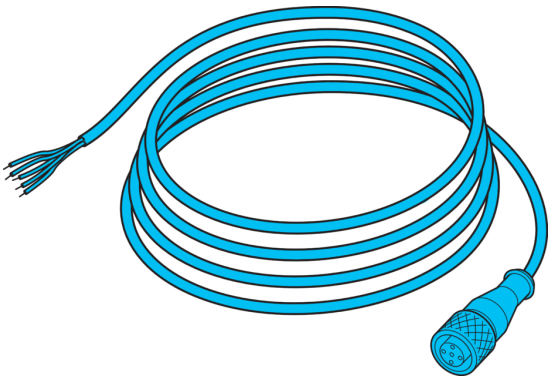

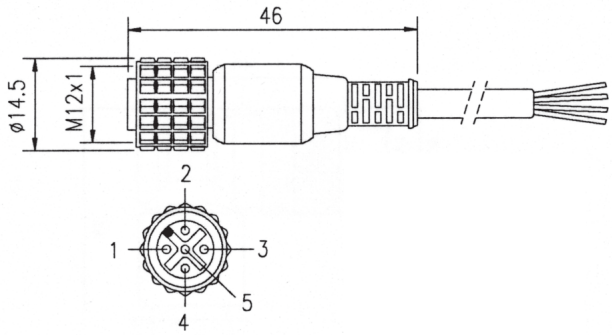

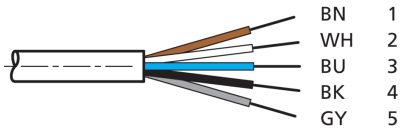

BK: schwarz
BN: braun
BU: blau
GY: grau
WH: weiß

Funktion

Technische Daten (typ.)	+20°C, 24 V DC
Länge	20.000 mm
Gewinde	M12
Material	PVC (Kabel)
Funktionsprinzip	Anschlusskabel
Bauform	gerade / offenes Kabelende
Besonderheiten	Metallmutter
Geeignet für	SLB… und Sender SLI…
Schutzart	IP 67
Anschluss	Buchse, M12, 5-polig (offenes Ende)

Weitere Informationen / Zubehör	https://www.di-soric.com/209829

© di-soric . Änderungen vorbehalten . 06.02.2024 . Seite 1 (1)