209625
LA 88-12.5-1088-1260 I-D
Lichtgitter

- Horizontale Strahlauswertung
- Integrierte Auswerteelektronik
- Schaltausgang
- Störmeldeausgang
- Kompakte Bauform
- Aluminiumgehäuse
- Einfache Montage

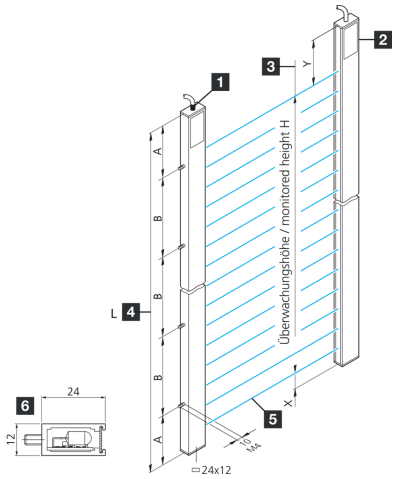

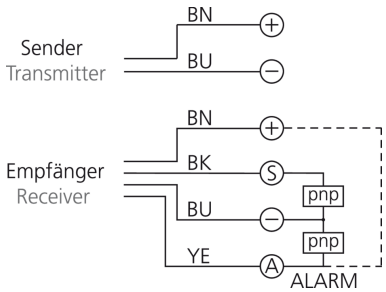

1) Sender
2) Empfänger
3) Überwachungshöhe H
4) Profillänge L
5) Synchronstrahl
6) Profilquerschnitt

BK: schwarz BN: braun BU: blau YE: gelb

Funktion

Technische Daten (typ.)	+20°C, 24 V DC
Betriebsspannung	20,4 … 28,8 V DC
Leistungsaufnahme	8 W
Montage	Gewindebolzen (3)
Profilquerschnitt	12 x 24 mm
Maß	■ A: 30 mm ■ B: 600 mm ■ X: 13,5 mm ■ Y: 153,5 mm
Profillänge	1260 mm
Gehäusematerial	Aluminium (silber, eloxiert)
Schutzklasse	III, Betrieb an Schutzkleinspannung
EMV-Normen	EN 61000-6-3:2001 / EN 61000-6-1:2001
Auswertung	horizontal
Auswerteelektronik	integriert
Ausgangsfunktion	Dunkelschaltend
Schaltausgang	pnp, 200 mA, NO, kurzschlussfest
Lichtquelle	LED
Farbe	Infrarot
Wellenlänge	880 nm

209625
LA 88-12.5-1088-1260 I-D
Lichtgitter

Technische Daten (typ.)	+20°C, 24 V DC
Strahlauswertung	über integrierte Auswerteelektronik
Strahlabstand	12,5 mm
Strahlanzahl	88
Überwachungshöhe	1088 mm
Reichweite	700 … 4000 mm (werkseitig voreingestellt)
Anzeige	LED (Betriebsspannung / Ausgangszustand / Fehler (Alarm))
Zykluszeit pro Lichtstrahl	1 ms
Gesamtzykluszeit	Anzahl Lichtstrahlen x 1 ms + 4 ms
Grundverarbeitungszeit	4 ms
Umgebungstemperatur Betrieb	-10 … +45 °C
Schutzart	IP 54 (IP 65 optional)
Anschluss	Kabel, 4,0 m (mit Aderendhülse)

Weitere Informationen / Zubehör	https://www.di-soric.com/209625

© di-soric . Änderungen vorbehalten . 06.02.2024