209007
SLI4-3B-S
Sicherheitslichtgitter

- Höchste Sicherheitsstufe
- Strahlabstand für Zugangskontrolle
- Unterschiedliche Auflösungen und Schutzfeldhöhen kombinierbar
- Bis zu drei Überwachungsbereiche
- Nur ein Sicherheitsmodul / zwei Relais als Auswertung notwendig
- Vereinfachte Verkabelung durch Reihenschaltung
- Ungeschirmte Anschluss- und Verbindungsleitungen
- Verbindungsleitung Master / Slave 2 / Slave bis 50 m
- Hohe Schutzart

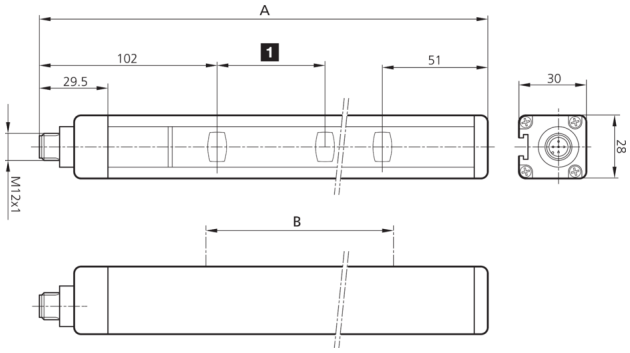

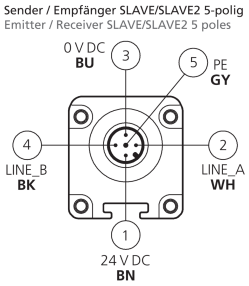

1) Strahlabstand

BK: schwarz
BN: braun
BU: blau
GY: grau
WH: weiß

Funktion

Technische Daten (typ.)	+20°C, 24 V DC
Betriebsspannung	19,2 … 28,8 V DC
Verpolschutz	ja
Kurzschlussschutz	ja
Gesamthöhe (A)	953 mm
Befestigung	T-Nut (Rückseite), / Halterung SFB E 180 (optional)
Gehäusematerial	Aluminium
Material	Polycarbonat (Fenster)
Kenngrößen	Typ 4, Typ 4 (IEC/TS 61496-2), SIL 3 (IEC 61508), SILCL 3 (IEC 62061), PL e - Kat. 4 (EN ISO 13849-1)
Schutzfunktion	Zugangskontrolle
Schutzklasse	III, Betrieb an Schutzkleinspannung
Modell	integrierte Kontrollfunktionen (EDM), Slave
Geeignet für	Betrieb mit Master oder Master / Slave 2
Anschluss Master / Slave 2 / Slave	Stecker, M12, 5-polig für Sender und Empfänger
Lieferumfang	Sender + Empfänger, ein Set Standardhalterungen SA 4, CD-ROM mit mehrsprachiger Bedienungsanleitung, Schnellinstallationsanleitung
Lichtquelle	LED
Farbe	Infrarot
Wellenlänge	950 nm
Strahlabstand	400 mm
Strahlanzahl	3
Schutzfeldhöhe (B)	810 mm
Reichweite	4000 mm (Low Range) / 12000 mm (High Range)

209007
SLI4-3B-S
Sicherheitslichtgitter

Technische Daten (typ.)	+20°C, 24 V DC
Anzeige	LED (Selbstdiagnose und Status der Lichtschranke)
Reaktionszeit	Berechnungsformel
Umgebungstemperatur Betrieb	-20 … +55 °C
Schutzart	IP 65 / IP 67
Kabel	ungeschirmte Verbindungskabel Master / Slave 2 / Slave max. 50 m

Weitere Informationen / Zubehör	https://www.di-soric.com/209007

© di-soric . Änderungen vorbehalten . 06.02.2024 . Seite 2 (2)