208902
SLI4-1503-M
Sicherheitslichtvorhang

- Höchste Sicherheitsstufe
- Auflösung für Handschutz
- Unterschiedliche Auflösungen und Schutzfeldhöhen kombinierbar
- Bis zu drei Überwachungsbereiche
- Nur ein Sicherheitsmodul / zwei Relais als Auswertung notwendig
- Vereinfachte Verkabelung durch Reihenschaltung
- Ungeschirmte Anschluss- und Verbindungsleitungen
- Wählbarer manueller oder automatischer Start/Neustart
- Feedback-Eingang für die Steuerung von externen Relais (EDM)
- Hohe Schutzart

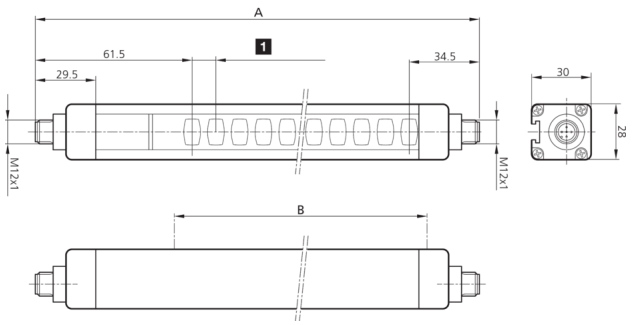

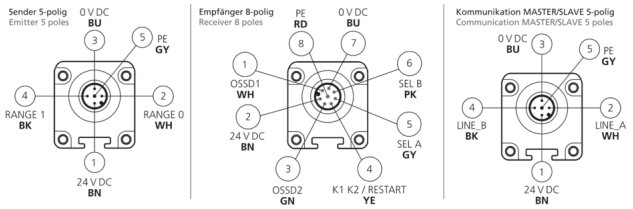

1) Strahlabstand

BK: schwarz	GN: grün	RD: rot
BN: braun	GY: grau	WH: weiß
BU: blau	PK: rosa	YE: gelb

Funktion

Technische Daten (typ.)	+20°C, 24 V DC
Betriebsspannung	19,2 … 28,8 V DC
Verpolschutz	ja
Kurzschlussschutz	ja
Gesamthöhe (A)	1587 mm
Befestigung	T-Nut (Rückseite), / Halterung SFB E 180 (optional)
Gehäusematerial	Aluminium
Material	Polycarbonat (Fenster)
Kenngrößen	Typ 4, Typ 4 (IEC/TS 61496-2), SIL 3 (IEC 61508), SILCL 3 (IEC 62061), PL e - Kat. 4 (EN ISO 13849-1)
Schutzfunktion	Handschutz
Schutzklasse	III, Betrieb an Schutzkleinspannung
Modell	integrierte Kontrollfunktionen (EDM), Master
Geeignet für	Betrieb mit Slave oder Slave 2 / Slave
Start / Neustart	Automatisch / manuell (wählbar)
Kontrolle externer Relais - EDM	Feedback-Eingang, wählbare Freigabe
Anschluss Master / Slave 2 / Slave	Stecker, M12, 5-polig für Sender und Empfänger
Lieferumfang	Sender + Empfänger, ein Set Standardhalterungen SA 6, CD-ROM mit mehrsprachiger Bedienungsanleitung, Schnellinstallationsanleitung
Sicherheitsausgang	pnp (2x), 400 mA / 24 V DC
Lichtquelle	LED
Farbe	Infrarot
Wellenlänge	950 nm

208902
SLI4-1503-M
Sicherheitslichtvorhang

Technische Daten (typ.)	+20°C, 24 V DC
Strahlanzahl	76
Schutzfeldhöhe (B)	1510 mm
Reichweite	4000 mm (Low Range) / 12000 mm (High Range)
Auflösung	30,0 mm
Anzeige	LED (Selbstdiagnose und Status der Lichtschranke)
Reaktionszeit	Berechnungsformel
Umgebungstemperatur Betrieb	-20 … +55 °C
Schutzart	IP 65 / IP 67
Anschluss	Stecker, M12, 5-polig (Sender, Master)
Anschluss 2	Stecker, M12, 8-polig (Empfänger)
Kabel	ungeschirmte Anschlusskabel max. 100 m, ungeschirmte Verbindungskabel Master / Slave 2 / Slave max. 50 m

Weitere Informationen / Zubehör	https://www.di-soric.com/208902

© di-soric . Änderungen vorbehalten . 06.02.2024 . Seite 2 (2)