208681
SLI2-1653-WTF
Sicherheitslichtvorhang in IP 69K-Schutzgehäuse

- Kostengünstige Lösung für Sicherheitsstufe 2
- Auflösung für Handschutz
- Lichtvorhang im Schutzgehäuse - Schutzart IP 69K
- Einsatz in der Lebensmittel- und Getränkeindustrie
- Vermeidung von Kondensat durch GORE-Ventil
- ECOLAB-Zulassung
- Integrierte Sicherheitsfunktion - Kein externes Sicherheitsrelais erforderlich
- Parametrierung über Anschlussleitung
- Wählbarer manueller oder automatischer Start/Neustart
- Feedback-Eingang für die Steuerung von externen Relais (EDM)

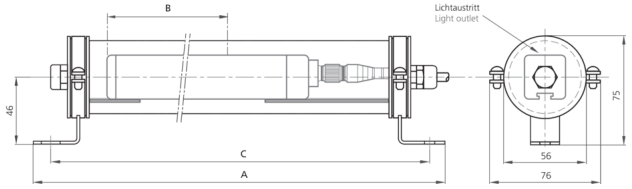

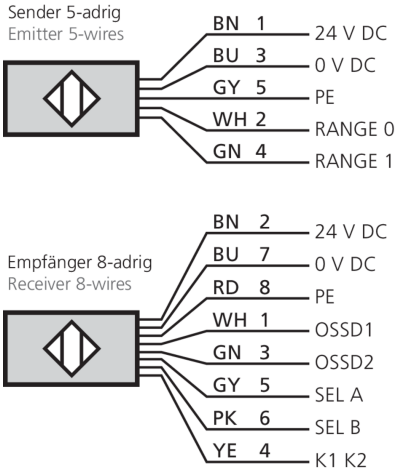

BN: braun
BU: blau
GN: grün
GY: grau
PK: rosa
RD: rot
WH: weiß
YE: gelb

Funktion

Technische Daten (typ.)	+20°C, 24 V DC
Betriebsspannung	19,2 … 28,8 V DC
Verpolschutz	ja
Kurzschlussschutz	ja
Gesamthöhe (A)	1837 mm
Lochabstand	C: 1815 mm ± 3 mm
Befestigung	Befestigungswinkel aus POM-C und Edelstahl (AISI 316L - V2A)
Gehäusematerial	Aluminium
Material	Polycarbonat (Fenster)
Material Schutzgehäuse	Gehäuse aus PMMA (Polymethylmethacrylat - Acrylglas), Dichtkappen aus POM-C (Polyoxymethylen Copolymer - DELRIN), Ventil aus GORE
Kenngrößen	Typ 2, Typ 2 (IEC/TS 61496-2), SIL 1 (IEC 61508), SILCL 1 (IEC 62061), PL c - Kat. 2 (EN ISO 13849-1)
Schutzfunktion	Handschutz
Schutzklasse	III, Betrieb an Schutzkleinspannung
Modell	integrierte Kontrollfunktionen (EDM)
Modelle im Schutzgehäuse	Wasserdicht 80 bar
Start / Neustart	Automatisch / manuell (wählbar)
Kontrolle externer Relais - EDM	Feedback-Eingang, wählbare Freigabe
Selbstdiagnose	Alle 500 ms (2 Hz)

208681
SLI2-1653-WTF
Sicherheitslichtvorhang in IP 69K-Schutzgehäuse

Technische Daten (typ.)	+20°C, 24 V DC
Lieferumfang	Sender + Empfänger, CD-ROM mit mehrsprachiger Bedienungsanleitung, Schnellinstallations-anleitung, Befestigungswinkel aus POM-C und Edelstahl
Sicherheitsausgang	pnp (2x), 400 mA / 24 V DC
Lichtquelle	LED
Farbe	Infrarot
Wellenlänge	950 nm
Strahlanzahl	88
Schutzfeldhöhe (B)	1660 mm
Reichweite	3000 mm (Low Range) / 10000 mm (High Range)
Auflösung	30,0 mm
Anzeige	LED (Selbstdiagnose und Status der Lichtschranke)
Reaktionszeit	21 ms
Umgebungstemperatur Betrieb	-10 … +55 °C
Schutzart	IP 69K
Anschluss	Kabel, 10,0 m (vorverkabelt mit Zugentlastung)
Kabel	5-adrig Sender, 8-adrig Empfänger, offene Enden

Weitere Informationen / Zubehör	https://www.di-soric.com/208681