208569
SLBH4-2B
Sicherheitslichtgitter

- Höchste Sicherheitsstufe
- Strahlabstand für Zugangskontrolle
- Hohe Reichweite für große Anlagen und Anwendung mit Umlenkspiegeln
- Schutzbereich bis Profilende
- Parametrierung über Anschlussleitung
- Einfache und schnelle Inbetriebnahme
- Automatischer Start/Neustart
- Für Modulares Sicherheitssystem / Sicherheitsrelais
- Ungeschirmte Anschlussleitungen bis 100 m
- Hohe Schutzart

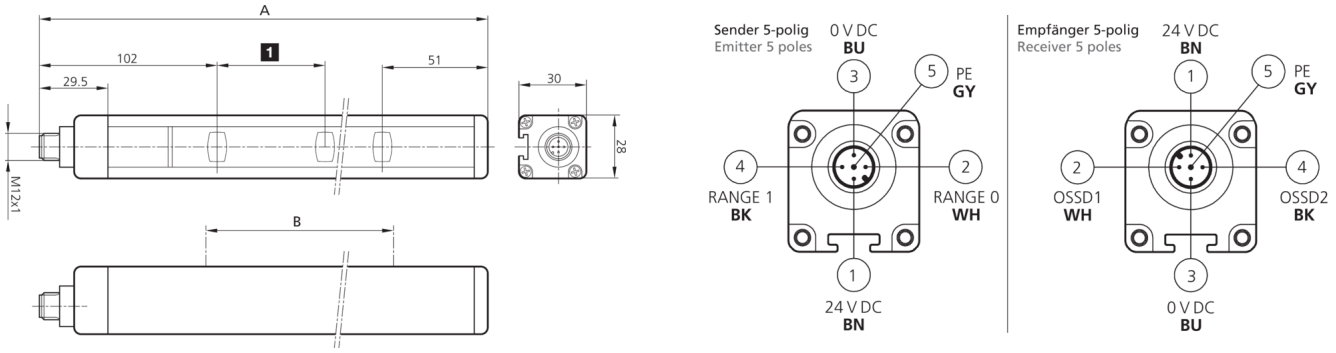

1) Strahlabstand

Funktion

Technische Daten (typ.)	+20°C, 24 V DC
Betriebsspannung	19,2 … 28,8 V DC
Verpolschutz	ja
Kurzschlussschutz	ja
Gesamthöhe (A)	653 mm
Befestigung	T-Nut (Rückseite), / Halterung SFB E 180 (optional)
Gehäusematerial	Aluminium
Material	Polycarbonat (Fenster)
Kenngrößen	Typ 4, Typ 4 (IEC/TS 61496-2), SIL 3 (IEC 61508), SILCL 3 (IEC 62061), PL e - Kat. 4 (EN ISO 13849-1)
Schutzfunktion	Zugangskontrolle
Schutzklasse	III, Betrieb an Schutzkleinspannung
Modell	Basis, erhöhte Reichweite
Start / Neustart	Automatisch
Lieferumfang	Sender + Empfänger, ein Set Standardhalterungen SA 4, CD-ROM mit mehrsprachiger Bedienungsanleitung, Schnellinstallationsanleitung
Sicherheitsausgang	pnp (2x), 400 mA / 24 V DC
Lichtquelle	LED
Farbe	Infrarot
Wellenlänge	950 nm
Strahlabstand	500 mm
Strahlanzahl	2
Schutzfeldhöhe (B)	510 mm
Reichweite	10000 mm (Low Range) / 20000 mm (High Range)
Anzeige	LED (Selbstdiagnose und Status der Lichtschranke)

208569
SLBH4-2B
Sicherheitslichtgitter

Technische Daten (typ.)	+20°C, 24 V DC
Reaktionszeit	2,5 ms
Umgebungstemperatur Betrieb	-20 … +55 °C
Schutzart	IP 65 / IP 67
Anschluss	Stecker, M12, 5-polig (Sender)
Anschluss 2	Stecker, M12, 5-polig (Empfänger)
Kabel	ungeschirmte Anschlusskabel max. 100 m

Weitere Informationen / Zubehör	https://www.di-soric.com/208569

© di-soric . Änderungen vorbehalten . 06.02.2024 . Seite 2 (2)