208391
MS-O4
MS - Erweiterungsmodul

- 4 Eingänge zur Sperre von Start / Neustart und für externe Geräteüberwachung (EDM)
- 4 OSSD Paare
- 4 programmierbare digitale Signalausgänge
- Anschluss über proprietären MS-SC-Bus an MS-1 Master
- MS-SC Steckverbinder inklusive

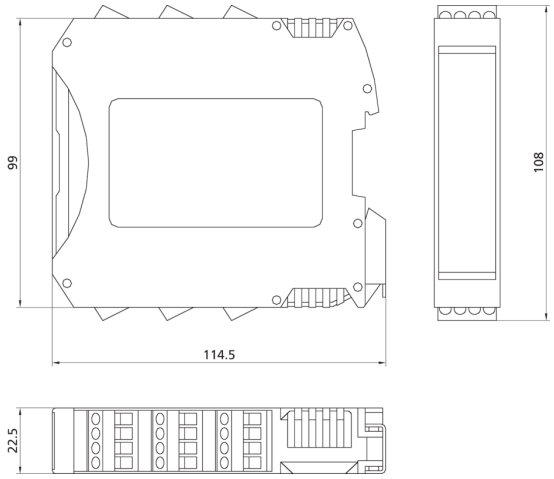

Funktion

Technische Daten (typ.)	+20°C, 24 V DC
Betriebsspannung	19,2 … 28,8 V DC
Befestigung	auf Hutschiene gemäß Norm EN 50022-35
Gehäuseabmaße	99 x 22,5 x 114,5 mm
Gehäusematerial	Kunststoff (PA)
Material	Metall (Arretierhaken)
Kenngrößen	SIL 3 (IEC 61508), SILCL 3 (IEC 62061), PL e - Kat. 4 (EN ISO 13849-1)
Funktionsprinzip	Ausgang-Erweiterungsmodul
Start / Neustart	4 Eingänge (EDM)
Lieferumfang	mehrsprachiges Installationsblatt, MS - Steckverbinder MS-SC
Sicherheitsausgang	pnp (4 Paare OSSD), 400 mA / 24 V DC
Signalausgänge	pnp (4x), 100 mA / 24 V DC, programmierbar
Kommunikation	5-Wege-Hochgeschwindigkeitsbus 5.0
Anzeige	LED (Status Eingang / Ausgang und Störungsdiagnose)
Umgebungstemperatur Betrieb	-10 … +55 °C
Schutzart	IP 20 (Gehäuse) / IP 2X (Klemmleiste)
Anschluss	abnehmbare Klemmleisten, Schraubkontakte

Weitere Informationen / Zubehör	https://www.di-soric.com/208391

© di-soric . Änderungen vorbehalten . 06.02.2024 . Seite 1 (1)