208369
FMC-EB4R
Montagesäule

- Müheloser Ein- und Ausbau des Lichtgitters
- Einfache Höheneinstellung des ersten Strahls
- Mit rückseitiger Kabeleinführung
- Robuste Säule aus stranggepresstem Aluminium
- Mit einstellbarer Winkelausrichtung
- Integrierte kugelförmige Wasserwaage zur Überprüfung der korrekten vertikalen Säulenachse

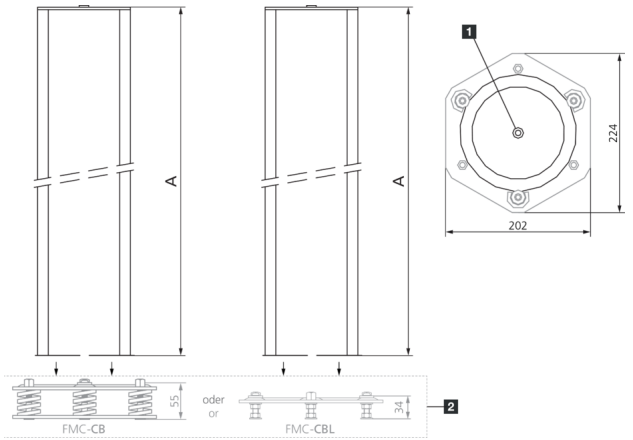

1) Kugelförmige Wasserwaage 2) Notwendiges Zubehör

Technische Daten (typ.)	
Gesamthöhe (A)	1330 mm
Gehäusematerial	Aluminiumstangenprofil (Epoxid-Pulverbeschichtung) / Kunststoff
Funktionsprinzip	Montagesäule
Besonderheiten	Integrierte kugelförmige Wasserwaage
Geeignet für	3-Strahl-Sicherheitslichtgitter, 4-Strahl-Sicherheitslichtgitter
Features	rückseitige Kabeleinführung (PG11-Verschraubung)
Lieferumfang	Montageanleitung, 2 einstellbare Halterungen, Befestigungsmaterial

Weitere Informationen / Zubehör	https://www.di-soric.com/208369