208215
BE-A100-F0-K
Auflichtbeleuchtung

- Hoher Überstromfaktor
- Pulsbetrieb zum „Einfrieren“ und Inspizieren bewegter Objekte bei extrem hoher Beleuchtungsstärke
- Hohe Lebensdauer durch intelligentes Thermomanagement
- Homogenes Leuchtfeld
- Hohe Schutzart
- Robustes Metallgehäuse
- Universelle Befestigungsmöglichkeiten
- Kratzfeste Schutzscheibe
- Traversen und Vorsatzoptiken optional erhältlich

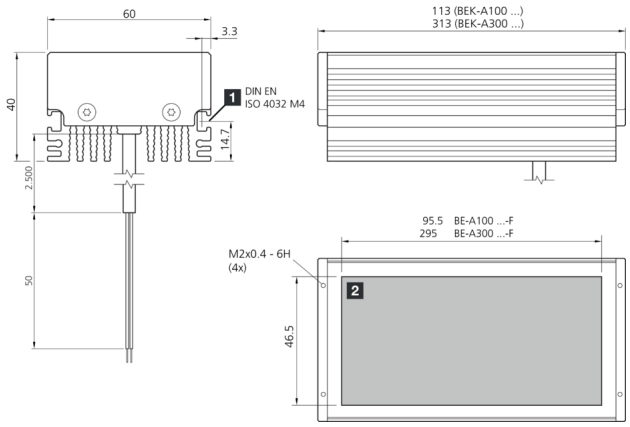

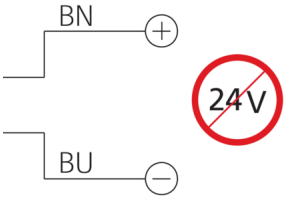

Betrieb ausschließlich mit Flash-Controller an einem *Supply Class 2* - Netzteil!

Use only with flash equipment driven by a power supply *Class 2*!

A utiliser exclusivement avec un contrôleur d’impulsion connecté a une alimentation *Class 2*!

1) Befestigungsnut für Mutter 2) Leuchtfläche

Funktion

Technische Daten (typ.)	+20°C
Leistungsaufnahme (im Puls/max.)	290 W
Bestromungsfaktor (im Puls/max.)	9,33
Bestromung (im Puls/max.)	20000 mA
Betriebsspannung	Keine Konstantspannung!
Leuchtfläche	96 x 46 mm
Gehäusematerial	Aluminium (schwarz, eloxiert)
Material	■ PUR (Kabel) ■ PMMA, kratzfest beschichtet (Schutzoptik)
Gewicht	450 g
Risikogruppe (DIN EN 62471)	Risikogruppe 1
Bauform	Auflichtbeleuchtung
Lichtquelle	LED
Farbe	Infrarot
Wellenlänge	850 nm
Abstrahlwinkel FWHM	30°
Beleuchtungsstärke	■ 600000 µW/cm² (100,0 mm / 1300 %) ■ 280000 µW/cm² (200,0 mm / 1300 %) ■ 60000 µW/cm² (500,0 mm / 1300 %) ■ 16000 µW/cm² (1000,0 mm / 1300 %)
Regelung	Blitzbar per Flash-Controller
Schock-/Schwingbeanspruchung	30 g, 11 ms / 10 … 55 Hz, 1,0 mm
Umgebungstemperatur Betrieb	0 … +40 °C

208215
BE-A100-F0-K
Auflichtbeleuchtung

Technische Daten (typ.)	+20°C
Schutzart	IP 67
Anschluss	Kabel, 2,5 m (offenes Ende, Betrieb nur mit Flash-Controller!)

Weitere Informationen / Zubehör	https://www.di-soric.com/208215

© di-soric . Änderungen vorbehalten . 06.02.2024