208143
SP 700 S
Umlenkspiegel

- Nicht mehr als ein Sicherheitslichtvorhang / -gitter notwendig
- Für die Realisierung von umlaufenden Schutzfeldern mit bis zu 4 Seiten
- Einstellbare Winkelausrichtung durch zwei mitgelieferte Halterungen
- Sondermodelle mit Spiegeln, die einen Splitterschutzfilm besitzen, sind auf Anfrage erhältlich
- Absorptionsfaktor von 15% für jeden Spiegel
- Profilteil aus stranggepresstem Aluminium

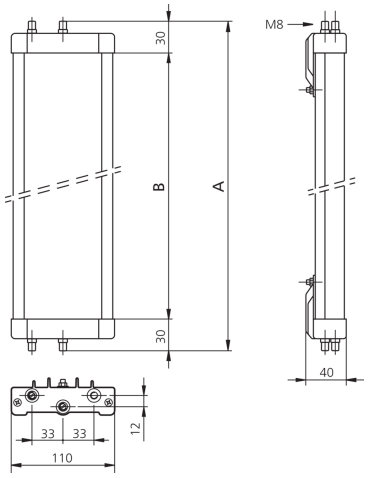

Technische Daten (typ.)	
Gesamthöhe (A)	945 mm
Gehäusematerial	Aluminiumstangenprofil (Epoxid-Pulverbeschichtung) / Kunststoff
Umlenkspiegelhöhe (B)	885 mm
Funktionsprinzip	Umlenkspiegel
Geeignet für	760 mm Schutzfeldhöhe
Ausführung	frei einstellbar
Lieferumfang	Montageanleitung, 2 einstellbare Halterungen, Befestigungsmaterial
Absorptionsfaktor	15 %
Umgebungstemperatur Betrieb	-10 … +55 °C (Spiegel)

Weitere Informationen / Zubehör	https://www.di-soric.com/208143

© di-soric . Änderungen vorbehalten . 17.07.2020 . Seite 1 (1)