# 207555
# FMC-S2000
# Montagesäule mit Umlenkspiegel

- Für die Realisierung von umlaufenden Schutzfeldern mit bis zu 4 Seiten
- Nicht mehr als ein Sicherheitslichtvorhang / -gitter notwendig
- Sondermodelle mit Spiegeln, die einen Splitterschutzfilm besitzen, sind auf Anfrage erhältlich
- Robuste Säule aus stranggepresstem Aluminium
- Mit einstellbarer Winkelausrichtung
- Absorptionsfaktor von 15% für jeden Spiegel
- Integrierte kugelförmige Wasserwaage zur Überprüfung der korrekten vertikalen Säulenachse

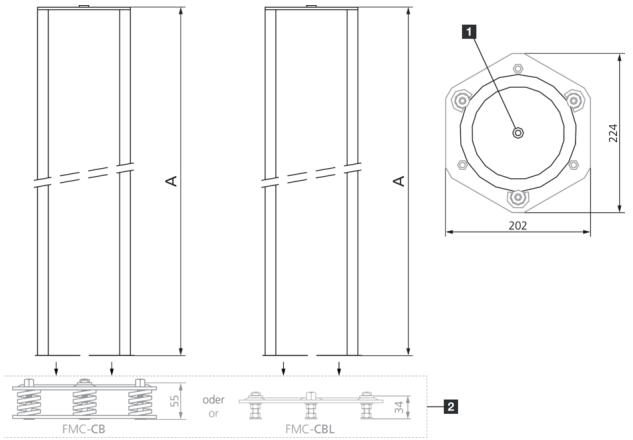


1) Kugelförmige Wasserwaage 2) Notwendiges Zubehör

| Technische Daten (typ.) | |
|---|---|
| Anzahl | 1 (Umlenkspiegel) |
| Gesamthöhe (A) | 1970 mm |
| Gehäusematerial | Aluminiumstangenprofil (Epoxid-Pulverbeschichtung) / Kunststoff |
| Funktionsprinzip | Montagesäule mit Umlenkspiegel |
| Besonderheiten | Integrierte kugelförmige Wasserwaage |
| Geeignet für | alle Lichtvorhänge mit einer Schutzfeldhöhe bis zu 1810 mm |
| Ausführung | vormontiert |
| Lieferumfang | Montageanleitung, Befestigungsmaterial |
| Absorptionsfaktor | 15 % |
| Umgebungstemperatur Betrieb | -10 … +50 °C (Spiegel) |

| Weitere Informationen / Zubehör | https://www.di-soric.com/207555 |
|---|---|


© di-soric . Änderungen vorbehalten . 16.10.2023 . Seite 1 (1)