207477
BEK 1-P7-G0TI-IBS
Spotbeleuchtung

- Konstante Lichtintensität über den gesamten Spannungsbereich
- Homogenes Leuchtfeld
- Externer Triggereingang
- Interne Leistungsregelung
- Hoher Wirkungsgrad
- Geringe Wärmeentwicklung
- Lichtintensität einstellbar
- Robustes Metallgehäuse

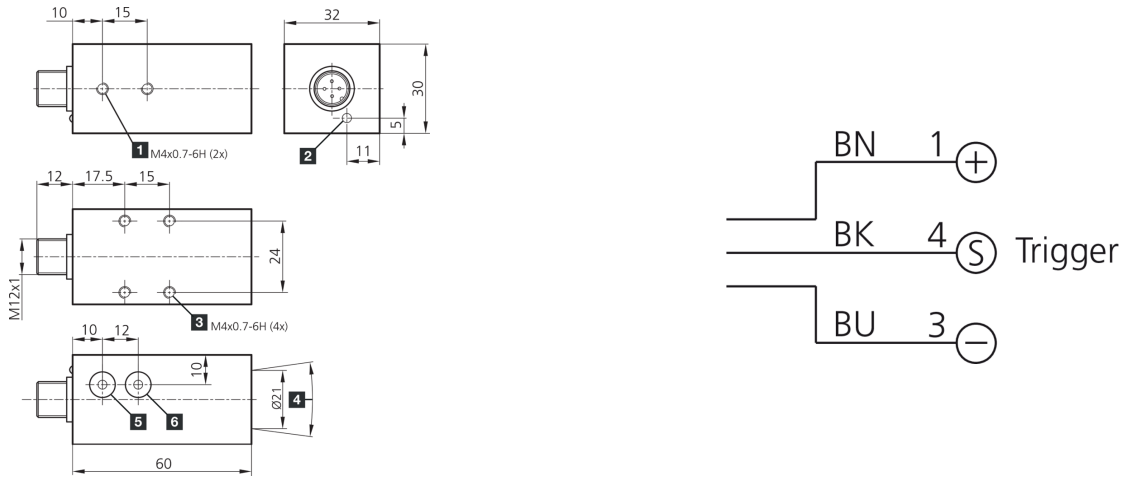

1) 4 mm tief
2) LED BETRIEB
3) 6 mm tief
4) Abstrahlwinkel °
5) Trigger
6) Helligkeit

BK: schwarz BN: braun BU: blau

Funktion

Technische Daten (typ.)	+20°C, 24 V DC
Betriebsspannung	10 … 35 V DC (Supply Class 2)
Leistung	2,5 W (24 V DC)
Verpolschutz	ja
Leuchtfläche	Ø 21 mm
Lichtaustritt	axial
Gehäusematerial	Aluminium (schwarz, eloxiert)
Material	PMMA, klar (Schutzoptik)
Schutzklasse	III, Betrieb an Schutzkleinspannung
Risikogruppe (DIN EN 62471)	Risikogruppe 1
Bauform	Punktbeleuchtung
Besonderheiten	Triggereingang
Triggereingang High Pegel	3,3 … 35,0 V
Triggereingang Low Pegel	< 2,8 V
Lichtquelle	LED
Farbe	Infrarot
Wellenlänge	850 nm
Abstrahlwinkel FWHM	7°
Beleuchtungsstärke	■ 58000 µW/cm² (100,0 mm) ■ 20000 µW/cm² (200,0 mm) ■ 3400 µW/cm² (500,0 mm)

207477
BEK 1-P7-G0TI-IBS
Spotbeleuchtung

Technische Daten (typ.)	+20°C, 24 V DC
Regelung	Integrierte Leistungsregelung
Anzeige	LED grün - Betriebsanzeige
Einschaltverzögerung (Trig.)	0,300 ms
Ausschaltverzögerung (Trig.)	0,070 ms
Schock-/Schwingbeanspruchung	30 g, 11 ms / 10 … 55 Hz, 1,0 mm
Umgebungstemperatur Betrieb	0 … +50 °C
Schutzart	IP 67
Anschluss	Stecker, M12, 3-polig
Anschlusskabel	VK …

Weitere Informationen / Zubehör	https://www.di-soric.com/207477

© di-soric . Änderungen vorbehalten . 05.05.2023