206883
BE 1-A240-G0-K-BS
Auflichtbeleuchtung

- Sehr kompakte Bauform
- Homogenes Leuchtfeld
- Kabelabgang stirnseitig oder rückseitig nutzbar
- Universelle Befestigungsmöglichkeiten
- Metallgehäuse
- Hoher Wirkungsgrad
- Robustes Metallgehäuse

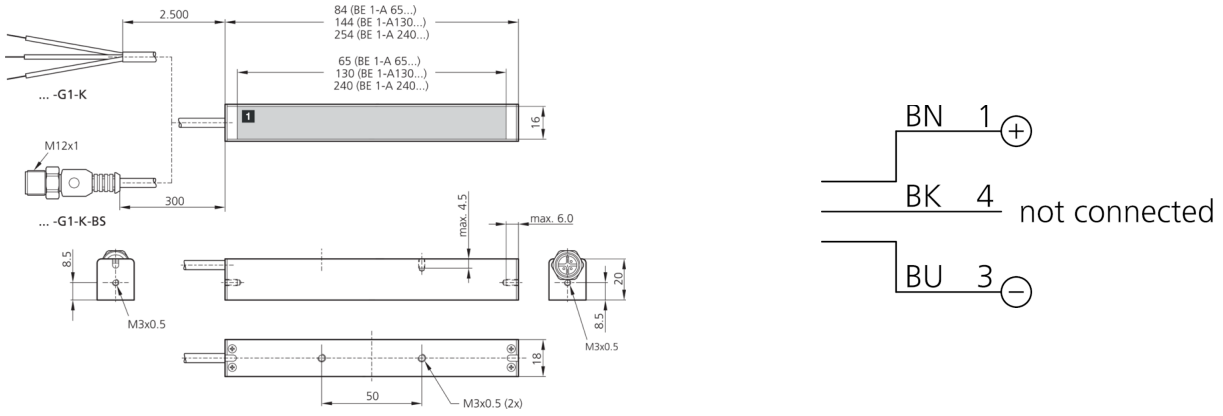

1) Leuchtfläche BK: schwarz BN: braun BU: blau

Funktion

Technische Daten (typ.)	+20°C, 24 V DC
Betriebsspannung	24 V DC (Supply Class 2)
Eigenstromaufnahme	330 mA (24 V DC)
Leistung	8,0 W (24 V DC)
Verpolschutz	ja
Leuchtfläche	240 x 16 mm
Gehäuseabmaße	16 x 20 x 254 mm
Gehäusematerial	Aluminium (schwarz, eloxiert)
Material	PUR (Kabel)
Schutzklasse	III, Betrieb an Schutzkleinspannung
Risikogruppe (DIN EN 62471)	Freie Gruppe
Bauform	Auflichtbeleuchtung
Lichtquelle	LED
Farbe	Infrarot
Wellenlänge	870 nm
Abstrahlwinkel FWHM	34°
Beleuchtungsstärke	■ 6500 µW/cm² (100,0 mm) ■ 3200 µW/cm² (200,0 mm) ■ 1000 µW/cm² (500,0 mm)
Regelung	ohne Leistungsregelung
Umgebungstemperatur Betrieb	0 … +40 °C
Schutzart	IP 20
Anschluss	Pigtail, 0,3 m, M12, 3-polig
Anschlusskabel	VK …

Weitere Informationen / Zubehör	**https://www.di-soric.com/206883**

© di-soric . Änderungen vorbehalten . 05.05.2023 . Seite 2 (2)