206616
DCC 08 M 2.5 PSK-TSL
Induktiver Näherungssensor

- Metallstecker
- Integrierter Verstärker
- Kurzschlussschutz
- Einschaltimpulsunterdrückung
- LED

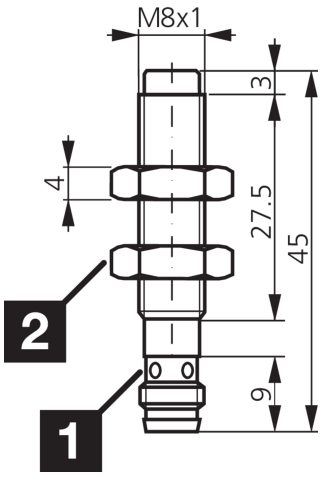

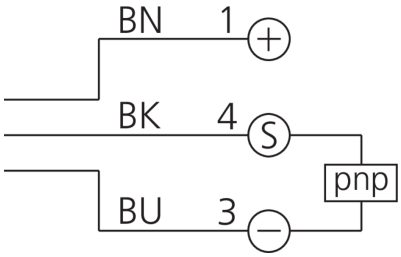

1) LED 4 x 90° (gelb) 2) Schlüsselweite 13 mm BK: schwarz BN: braun BU: blau

Funktion

Technische Daten (typ.)	+20°C, 24 V DC
Betriebsspannung	10 … 30 V DC
Eigenstromaufnahme	< 10 mA
Isolationsspannungsfestigkeit	500 V
Einbauart	nicht bündig
Gewinde	M8 x 1
Gehäuselänge	45 mm
Gehäusematerial	Edelstahl
Schutzklasse	III, Betrieb an Schutzkleinspannung
Funktionsprinzip	Induktiv
Auswertung	digital
Bauform	Gewinde
Produktserie	INS-100 Standard
Schaltausgang	pnp, 200 mA, NO
Spannungsfall (max.)	2,4 V
Schaltabstand (SN)	2,5 mm
Normmessplatte	8 x 8 x 1 mm
Schalthysterese (max.)	< 15 %
Schaltfrequenz	2000 Hz
Umgebungstemperatur Betrieb	-25 … +70 °C
Schutzart	IP 67

206616
DCC 08 M 2.5 PSK-TSL
Induktiver Näherungssensor

Technische Daten (typ.)	+20°C, 24 V DC
Anschluss	Stecker, M8, 3-polig, A-kodiert
Anschlusskabel	TK …

Weitere Informationen / Zubehör	https://www.di-soric.com/206616

© di-soric . Änderungen vorbehalten . 06.02.2024 . Seite 2 (2)