# 206388
# BEK-R70/120-G5TI-IBS-POL
# Ringbeleuchtung

- Konstante Lichtintensität über den gesamten Spannungsbereich
- Interne Leistungsregelung
- Homogene Ausleuchtung
- Hohe Schutzart IP 67
- Externer Triggereingang
- Hoher Wirkungsgrad
- Lichtintensität einstellbar
- Geringe Wärmeentwicklung
- Stabile Gehäusebauform
- Metallgehäuse

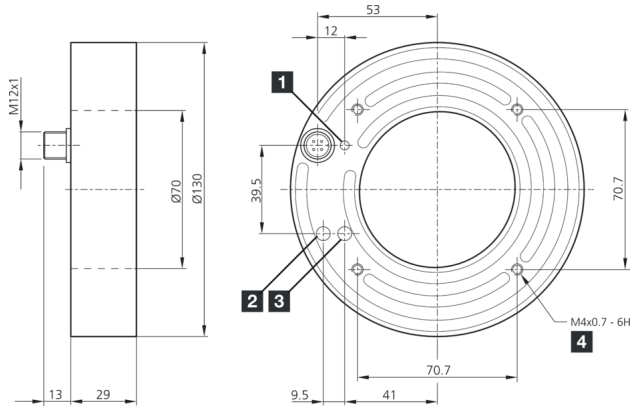


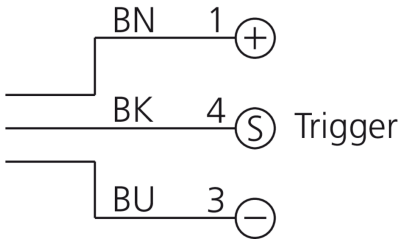


1) LED BETRIEB
2) Helligkeit
3) Trigger
4) 8 mm tief

BK: schwarz BN: braun BU: blau

**Funktion**

| Technische Daten (typ.) | +20°C, 24 V DC |
|---|---|
| Betriebsspannung | 18 … 35 V DC (Supply Class 2) |
| Leerlaufstrom (max.) | 560 mA (18 V DC) |
| Leistung | 10,0 W (24 V DC) |
| Verpolschutz | ja |
| Isolationsspannungsfestigkeit | 500 V |
| Durchmesser | Ø 70 / Ø 130 mm (Durchmesser) |
| Gehäusematerial | Aluminium (eloxiert) |
| Material | PMMA, polarisiert (Schutzoptik) |
| Schutzklasse | III, Betrieb an Schutzkleinspannung |
| Risikogruppe (DIN EN 62471) | Freie Gruppe |
| Bauform | Ringbeleuchtung |
| Triggereingang High Pegel | 3,3 … 35,0 V |
| Triggereingang Low Pegel | < 2,8 V |
| Lichtquelle | LED |
| Farbe | Weiß (polarisiert) |
| Wellenlänge | 6500 K |
| Abstrahlwinkel FWHM | 120° |
| Beleuchtungsstärke | ■ 4,80 kLx (100,0 mm)<br>■ 1,80 kLx (200,0 mm)<br>■ 370 Lux (500,0 mm) |
| Regelung | Integrierte Leistungsregelung |
| Anzeige | LED grün - Betriebsanzeige |

# 206388
# BEK-R70/120-G5TI-IBS-POL
# Ringbeleuchtung

| Technische Daten (typ.) | +20°C, 24 V DC |
|---|---|
| Schock-/Schwingbeanspruchung | 30 g, 11 ms / 10 … 55 Hz, 1,0 mm |
| Umgebungstemperatur Betrieb | 0 … +40 °C |
| Schutzart | IP 67 |
| Anschluss | Stecker, M12, 3-polig |
| Anschlusskabel | VK … |

| Weitere Informationen / Zubehör | https://www.di-soric.com/206388 |
|---|---|


© di-soric . Änderungen vorbehalten . 06.02.2024 . Seite 2 (2)