206344
BEE-F50/50V-G0TI-IBS
Flächenbeleuchtung

- Robustes Edelstahlgehäuse für den Einsatz in der Pharma-, Getränke- und Lebensmittelindustrie
- Konstante Lichtintensität über den gesamten Spannungsbereich
- Homogenes Leuchtfeld
- Hoher Wirkungsgrad
- Externer Triggereingang
- Lichtintensität einstellbar

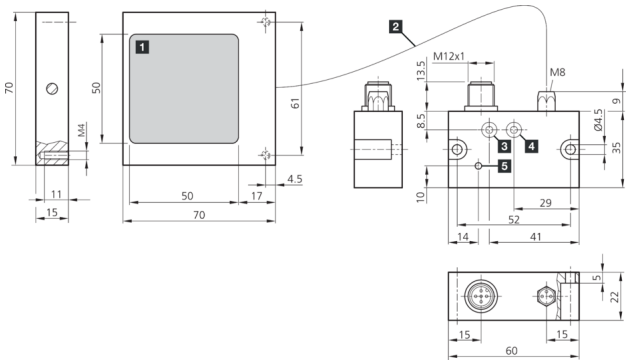

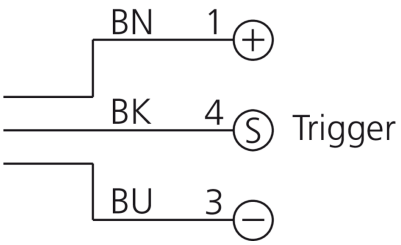

1) Leuchtfläche
2) Anschlusskabel
3) Trigger
4) Helligkeit
5) LED BETRIEB

BK: schwarz BN: braun BU: blau

Funktion

Technische Daten (typ.)	+20°C, 24 V DC
Betriebsspannung	10 … 35 V DC (Supply Class 2)
Leerlaufstrom (max.)	240 mA (10 V DC)
Leistung	5,0 W (10 … 35 V DC)
Leuchtfläche	50 x 50 mm
Gehäusematerial	Edelstahl (V4A, 1.4404 / AISI 316L - 1.4571 / AISI 316Ti)
Schutzklasse	III, Betrieb an Schutzkleinspannung
Risikogruppe (DIN EN 62471)	Freie Gruppe
Bauform	Flächenbeleuchtung
Triggereingang High Pegel	3,3 … 35,0 V
Triggereingang Low Pegel	< 2,8 V
Lichtquelle	LED
Farbe	Infrarot
Wellenlänge	850 nm
Abstrahlwinkel FWHM	120°
Regelung	Externe Leistungsregelung
Anzeige	LED grün - Betriebsanzeige
Schock-/Schwingbeanspruchung	30 g, 11 ms / 10 … 55 Hz, 1,0 mm
Umgebungstemperatur Betrieb	0 … +40 °C
Schutzart	IP 69K (Beleuchtung) / IP 67 (Regelelektronik)
Anschluss	Kabel, 5,0 m, M8, 4-polig (Beleuchtung), M12 (Regelelektronik)
Anschlusskabel	VK …

Weitere Informationen / Zubehör	https://www.di-soric.com/206344

© di-soric . Änderungen vorbehalten . 05.05.2023 . Seite 2 (2)