206160
OR 6-41 K 4 P2-T3
Reflexionslichtschranke

- Hohe Reichweite
- Sichtbares Rotlicht bei kleinem Leuchtfleck
- Polarisationsfilter
- Empfindlichkeit einstellbar
- Kompakte Bauform
- Universelle Montage
- LED Schaltzustandsanzeige

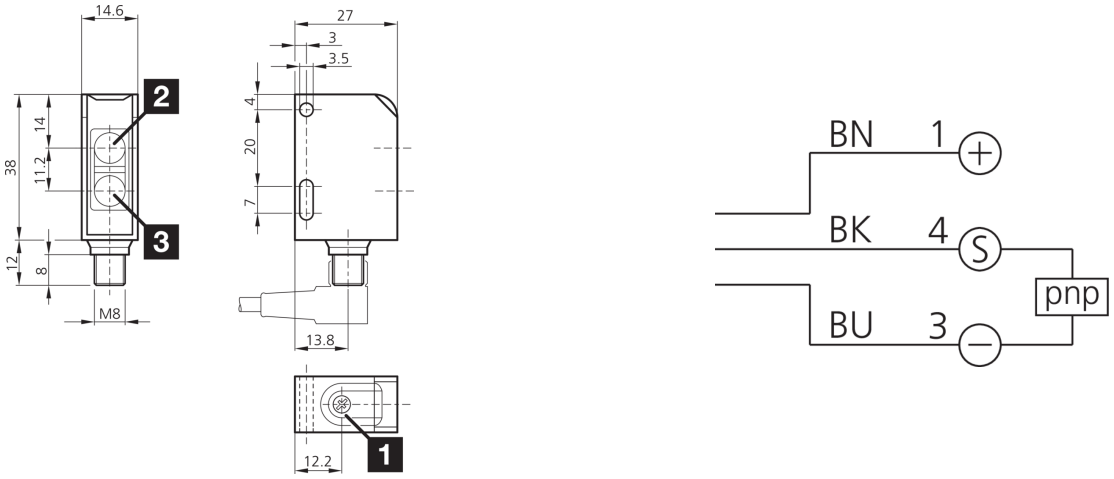

1) Potentiometer
2) Optische Achse (E)
3) Optische Achse (S)

BK: schwarz BN: braun BU: blau

Funktion

Technische Daten (typ.)	+20°C, 24 V DC
Betriebsspannung	10 … 30 V DC
Leerlaufstrom (max.)	25 mA
Gehäuseabmaße	38 x 27 x 15 mm
Gehäuselänge	27 mm
Gehäusehöhe	38 mm
Gehäusebreite	15 mm
Gehäusematerial	Kunststoff
Material	Kunststoff (Fenster)
Schutzklasse	III, Betrieb an Schutzkleinspannung
Funktionsprinzip	Reflexionslichtschranke
Auswertung	digital
Bauform	Quader
Schaltausgang	pnp, 100 mA, NO
Lichtquelle	LED
Farbe	Rot
Wellenlänge	630 … 670 nm
Modulation	getaktet
Fremdlichtsicherheit	5 kLx
Schaltabstand	400 … 4000 mm (R55), 900 … 9000 mm (R 84), 1000 … 10000 mm (R 100x100)

206160
OR 6-41 K 4 P2-T3
Reflexionslichtschranke

Technische Daten (typ.)	+20°C, 24 V DC
Reichweite	400 … 10000 mm
Bezugsreflektor	Reflektor R55 beigelegt
Empfindlichkeitseinstellung	Potentiometer
Schaltfrequenz	500 Hz
Umgebungstemperatur Betrieb	-25 … +60 °C
Schutzart	IP 67
Anschluss	Stecker, M8, 3-polig
Anschlusskabel	TK …

Weitere Informationen / Zubehör	https://www.di-soric.com/206160

© di-soric . Änderungen vorbehalten . 06.02.2024