204463
LA 8-25-175-360 I-DRW0.5m
Lichtgitter

- Horizontale Strahlauswertung
- Integrierte Auswerteelektronik
- Schaltausgang
- Störmeldeausgang
- Kompakte Bauform
- Aluminiumgehäuse
- Einfache Montage

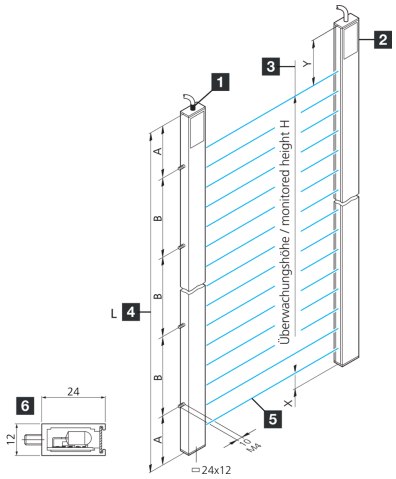

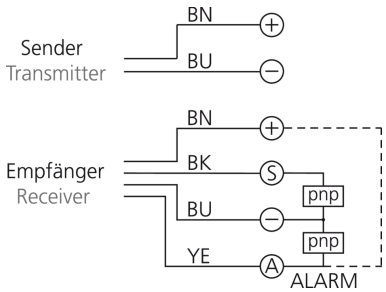

1) Sender
2) Empfänger
3) Überwachungshöhe H
4) Profillänge L
5) Synchronstrahl
6) Profilquerschnitt

BK: schwarz BN: braun BU: blau YE: gelb

Funktion

Technische Daten (typ.)	+20°C, 24 V DC
Betriebsspannung	20,4 … 28,8 V DC
Leistungsaufnahme	8 W
Montage	Gewindebolzen (2)
Profilquerschnitt	12 x 24 mm
Maß	■ A: 30 mm ■ B: 300 mm ■ X: 20 mm ■ Y: 160 mm
Profillänge	360 mm
Gehäusematerial	Aluminium (silber, eloxiert)
Schutzklasse	III, Betrieb an Schutzkleinspannung
EMV-Normen	EN 61000-6-3:2001 / EN 61000-6-1:2001
Auswertung	horizontal
Auswerteelektronik	integriert
Schaltausgang	pnp, 200 mA, NO, kurzschlussfest
Lichtquelle	LED
Farbe	Infrarot
Wellenlänge	880 nm
Strahlauswertung	über integrierte Auswerteelektronik

204463
LA 8-25-175-360 I-DRW0.5m
Lichtgitter

Technische Daten (typ.)	+20°C, 24 V DC
Strahlabstand	25 mm
Strahlanzahl	8
Überwachungshöhe	175 mm
Reichweite	700 … 4000 mm (werkseitig voreingestellt)
Anzeige	LED (Betriebsspannung / Ausgangszustand / Fehler (Alarm))
Zykluszeit pro Lichtstrahl	1 ms
Gesamtzykluszeit	Anzahl Lichtstrahlen x 1 ms + 4 ms
Grundverarbeitungszeit	4 ms
Umgebungstemperatur Betrieb	-10 … +45 °C
Schutzart	IP 54 / IP 65 (optional)
Anschluss	Kabel, 4,0 m (mit Aderendhülse)

Weitere Informationen / Zubehör	https://www.di-soric.com/204463

© di-soric . Änderungen vorbehalten . 06.02.2024 . Seite 2 (2)